ГОСУДАРСТВЕННОЕ АВТОНОМНОЕ ПРОФЕССИОНАЛЬНОЕ ОБРАЗОВАТЕЛЬНОЕ УЧРЕЖДЕНИЕ
«КАМЫШИНСКИЙ ПОЛИТЕХНИЧЕСКИЙ КОЛЛЕДЖ»

# Приказ

«24» 09. 2025 г. № 194

Об утверждении Положения о практической подготовке обучающихся ГАПОУ «Камышинский политехнический колледж» (в новой редакции)

В соответствии с Федеральным законом от 29 декабря 2012 г. N 273-ФЗ «Об образовании в Российской Федерации»; приказом Минобрнауки России N 885, Минпросвещения России N 390 от 05.08.2020 «О практической подготовке обучающихся» (вместе с «Положением о практической подготовке обучающихся»); приказом Министерства просвещения Российской Федерации от 24.08.2022 N 762 "Об утверждении Порядка организации и осуществления образовательной деятельности по образовательным программам среднего профессионального образования"; Уставом ГАПОУ «Камышинский политехнический колледж».

**Приказываю:**

1. Утвердить Положение о практической подготовке обучающихся ГАПОУ «Камышинский политехнический колледж» (в новой редакции) Приложение 1 к настоящему приказу.

2. Признать утратившими силу Приказы от 28.11.2022 N 219, от 12.12.2023 № 246, от 17.12.2024 № 265 г об утверждении и внесении изменений в Положение о практической подготовке обучающихся ГАПОУ «Камышинский политехнический колледж».

3. Настоящий приказ вступает в силу со дня его подписания.

Директор ГАПОУ «Камышинский политехнический колледж» А.В. Новицкий

Начальник юридического отдела Е.С. Рубцова

Исп.: Екатерина Владимировна Шапошникова

Приложение №1

**Рассмотрено**
Педагогическим советом
Протокол № 1 от «29» 08 2025г

**Утверждено**
Приказом ГАПОУ «Камышинский политехнический колледж»
№ 194 от «29» 09 2025 года

# ПОЛОЖЕНИЕ О ПРАКТИЧЕСКОЙ ПОДГОТОВКЕ ОБУЧАЮЩИХСЯ ГАПОУ «КАМЫШИНСКИЙ ПОЛИТЕХНИЧЕСКИЙ КОЛЛЕДЖ»

## 1 Общие положения

1.1. Настоящее Положение о практической подготовке обучающихся государственного автономного профессионального образовательного учреждения «Камышинский политехнический колледж» (далее - Положение) разработано на основе следующих документов:

- Федерального закона от 29 декабря 2012 г. N 273-ФЗ «Об образовании в Российской Федерации»;
- Приказа Минобрнауки России N 885, Минпросвещения России N 390 от 05.08.2020 «О практической подготовке обучающихся» (вместе с «Положением о практической подготовке обучающихся»);
- Приказа Министерства просвещения Российской Федерации от 24.08.2022 N 762 "Об утверждении Порядка организации и осуществления образовательной деятельности по образовательным программам среднего профессионального образования";
- Устава ГАПОУ «Камышинский политехнический колледж».

1.2. Настоящее Положение устанавливает порядок организации практической подготовки обучающихся (далее - практическая подготовка).

1.3. Практическая подготовка - форма организации образовательной деятельности при освоении образовательной программы в условиях выполнения обучающимися определенных видов работ, связанных с будущей профессиональной деятельностью и направленных на формирование, закрепление, развитие практических навыков и компетенций по профилю соответствующей образовательной программы.

1.4. Практическая подготовка может быть организована:

- непосредственно в организации, осуществляющей образовательную деятельность (далее - колледж), в том числе в структурном подразделении колледжа, предназначенном для проведения практической подготовки;
- в организации, осуществляющей деятельность по профилю соответствующей образовательной программы (далее - профильная организация), в том числе в структурном подразделении профильной организации, предназначенном для проведения практической подготовки, на основании договора, заключаемого между образовательной организацией и профильной организацией.

1.5. Образовательная деятельность в форме практической подготовки может быть организована при реализации учебных предметов, курсов, дисциплин (модулей), практики, иных компонентов образовательных программ, предусмотренных учебным планом.

1.6. Реализация компонентов образовательной программы в форме практической подготовки может осуществляться непрерывно либо путем чередования с реализацией иных компонентов образовательной программы в соответствии с календарным учебным графиком и учебным планом.

1.7. Практическая подготовка при реализации учебных предметов, курсов, дисциплин (модулей) организуется путем проведения практических занятий, практикумов, лабораторных работ и иных аналогичных видов учебной деятельности, предусматривающих участие обучающихся в выполнении отдельных элементов работ, связанных с будущей профессиональной деятельностью.

1.8 Практическая подготовка при проведении практики организуется путем непосредственного выполнения обучающимися определенных видов работ, связанных с будущей профессиональной деятельностью.

1.9. Виды практики и способы ее проведения определяются образовательной программой, разработанной в соответствии с федеральным государственным образовательным стандартом.

Обучающиеся, совмещающие обучение с трудовой деятельностью, вправе проходить практику по месту трудовой деятельности в случаях, если профессиональная деятельность, осуществляемая ими, соответствует требованиям образовательной программы к проведению практики.

1.10. Практическая подготовка может включать в себя отдельные занятия лекционного типа, которые предусматривают передачу учебной информации обучающимся, необходимой для последующего выполнения работ, связанных с будущей профессиональной деятельностью.

1.11. При организации практической подготовки профильные организации создают условия для реализации компонентов образовательной программы, предоставляют оборудование и технические средства обучения в объеме, позволяющем выполнять определенные виды работ, связанные с будущей профессиональной деятельностью обучающихся.

1.12. При организации практической подготовки обучающиеся и работники образовательной организации обязаны соблюдать правила внутреннего трудового распорядка профильной организации (образовательной организации, в структурном подразделении которой организуется практическая подготовка), требования охраны труда и техники безопасности.

1.13. При наличии в профильной организации или образовательной организации (при организации практической подготовки в образовательной организации) вакантной должности, работа на которой соответствует требованиям к практической подготовке, с обучающимся может быть заключен срочный трудовой договор о замещении такой должности.

1.14. При организации практической подготовки, включающей в себя работы, при выполнении которых проводятся обязательные предварительные и периодические медицинские осмотры (обследования), обучающиеся проходят медицинские осмотры (обследования) в соответствии с Порядком проведения обязательных предварительных и периодических медицинских осмотров работников, предусмотренных частью четвертой статьи 213 Трудового кодекса

Российской Федерации, перечня медицинских противопоказаний к осуществлению работ с вредными и (или) опасными производственными факторами, а также работам, при выполнении которых проводятся обязательные предварительные и периодические медицинские осмотры, утверждённым приказом Минздрава России от 28.01.2021 N 29н.

1.15. Практическая подготовка обучающихся с ограниченными возможностями здоровья и инвалидов организуется с учетом особенностей их психофизического развития, индивидуальных возможностей и состояния здоровья.

## 2. Практическая подготовка при реализации учебных предметов, курсов, дисциплин (модулей)

2.1. Практическая подготовка при реализации учебных предметов, курсов, дисциплин (модулей) организуется путем проведения практических занятий, практикумов, лабораторных работ и иных аналогичных видов учебной деятельности, предусматривающих участие обучающихся в выполнении отдельных элементов работ, связанных с будущей профессиональной деятельностью.

Выполнение обучающимися лабораторных работ и практических занятий направлено на:

- обобщение, систематизацию, углубление, закрепление полученных теоретических знаний по конкретным темам дисциплин математического и общего естественнонаучного, общепрофессионального и специального циклов;
- формирование умений применять полученные знания на практике, реализацию единства интеллектуальной и практической деятельности;
- развитие интеллектуальных умений у будущих специалистов: аналитических, проектировочных, конструктивных и др.;
- выработку при решении поставленных задач таких профессионально значимых качеств, как самостоятельность, ответственность, точность, творческая инициатива.

2.2. Формы организации обучающихся на лабораторных работах и практических занятиях: фронтальная, групповая и индивидуальная.

2.3. Лабораторно-практические занятия проводят преподаватели общепрофессионального цикла и профессиональных модулей ОПОП СПО.

2.4. Лабораторно-практические занятия могут осуществляться непрерывно либо путем чередования с реализацией иных компонентов образовательной программы в соответствии с календарным учебным графиком и учебным планом.

2.5. Дисциплины и профессиональные модули, по которым планируются лабораторные работы и практические занятия и их объекты, определяются учебными планами специальности (профессии).

2.6. Темы лабораторных работ и практических занятий фиксируются в рабочих программах дисциплин и профессиональных модулей в разделе «Тематический план и содержание учебной дисциплины».

2.7. Продолжительность одного занятия - не менее двух академических часов.

2.8. В процессе лабораторной работы или практического занятия, как видов учебных занятий, обучающиеся выполняют задания под руководством

преподавателя в соответствии с изучаемым содержанием учебного материала.

2.9. По каждой лабораторной работе и практическому занятию предметно-цикловая комиссия разрабатывает методические указания по их проведению.

2.10. Полученные обучающимися в процессе лабораторно-практических занятий знания и практические умения преподаватель оценивает по пятибалльной шкале.

2.11. Учет практических занятий ведется преподавателем в учебном журнале.

2.12. Структура отчета о выполнении лабораторных работ и практических занятий по дисциплинам и профессиональным модулям и порядок их оформления определяются утвержденными в установленном порядке методическими указаниями.

## 3 Учебная практика

3.1. Практики организуется путем непосредственного выполнения обучающимися определенных видов работ, связанных с будущей профессиональной деятельностью.

3.2. Учебная практика проводится мастерами производственного обучения и (или) преподавателями дисциплин профессионального цикла, которые несут ответственность за качество практической подготовки.

3.3. При проведении практики группа может делиться на подгруппы численностью не менее 8 человек.

3.4. Объём учебной практики не должен превышать 36 академических часов в неделю. Сокращенная продолжительность рабочего времени устанавливается: для обучающихся в возрасте от 16 до 18 лет – не более 35 часов в неделю.

3.5. Учебная практика может проводится как непрерывно, так и путем чередования с теоретическими занятиями по дням (неделям) при условии обеспечения связи между теоретическим обучением и содержанием практики.

3.6. Итогом учебной практики является зачет, который выставляется обучающимся на основании текущего контроля результатов их практической работы и выполнения индивидуальных заданий с оформлением ежедневного отчёта или предоставлением итога работы. Обучающиеся, не выполнившие программу практики, направляются на практику повторно, в свободное от учебы время.

3.7. Контроль за прохождением учебной практики и отработкой пропущенных или не выполненных практических заданий обучающимися возлагается на заместителя директора по производственному обучению.

3.8. Отчетная документация обучающихся по учебной практике разрабатывается преподавателями дисциплин профессионального цикла (мастерами производственного обучения) и утверждается заместителем директора по производственному обучению.

## 4 Практика по профилю специальности

4.1. Практика по профилю специальности направлена на формирование у обучающихся общих и профессиональных компетенций, приобретение практического опыта и реализуется в рамках профессиональных модулей ОПОП

СПО по каждому из видов профессиональной деятельности, предусмотренных ФГОС СПО по специальности (профессии).

4.2. Практика по профилю специальности является завершающим этапом освоения профессионального модуля по виду профессиональной деятельности.

4.3. Объём практики по профилю специальности не должен превышать 36 академических часов в неделю. Сокращенная продолжительность рабочего времени устанавливается: для обучающихся в возрасте от 16 до 18 лет – не более 35 часов в неделю.

4.4. Итогом практики по профилю специальности является зачет. Обучающиеся, не выполнившие программу практики по профилю специальности, направляются на практику повторно, в свободное от учебы время.

## 5 Преддипломная практика

5.1. Преддипломная практика направлена на углубление первоначального практического опыта обучающегося, развитие общих и профессиональных компетенций, проверку его готовности к самостоятельной трудовой деятельности, а также на подготовку к выполнению выпускной квалификационной работы в организациях различных организационно-правовых форм.

5.2. Преддипломная практика является завершающим этапом практической подготовки обучающегося и проводится после освоения всех профессиональных модулей ОПОП СПО в соответствии с ФГОС СПО.

5.3. Преддипломная практика проводится под руководством преподавателей колледжа и руководителей практики от профильной организации.

5.4. Объём преддипломной практики не должен превышать 36 академических часов в неделю. Сокращенная продолжительность рабочего времени устанавливается: для обучающихся в возрасте от 16 до 18 лет – не более 35 часов в неделю.

5.5. Преддипломная практика проводится непрерывно после освоения учебной практики и практики по профилю специальности.

5.6. Итогом преддипломной практики является дифференцированный зачёт. Обучающиеся, не прошедшие преддипломную практику, или получившие отрицательную оценку, не допускаются к прохождению государственной итоговой аттестации.

## 6. Формы и виды отчётности обучающихся

6.1. В период прохождения учебной практики, обучающиеся ежедневно составляют и предоставляют преподавателю оформленный отчёт о выполнении индивидуальных заданий или предоставляет итог работы, преподаватель ежедневно выставляет оценку в учебный журнал.

6.2. По итогам прохождения производственной практики (в последний день практики), обучающиеся предоставляют в колледж документы, свидетельствующие о выполнении программы практики в полном объеме:

- дневник производственной практики, содержащий объективную информацию о ежедневной работе обучающегося *(Приложение 1)*;

- отчет по производственной практике, содержащий анализ условий производственной практики с выводами и предложениями *(Приложение 4, 5, 9)*;

- характеристику *(Приложение 2, 3)*;

- информация о практике на бумажном носителе (*Приложение 13*) и в электронном виде в формате «Word».

6.3. Хранению на период обучения обучающегося подлежат документы, подтверждающие прохождение только производственной практики:

- дневники с отчетами;

- характеристики;

- информация о практике на бумажном носителе (*Приложение 13*) и в электронном виде в формате «Word».

## 7. Заключительные положения

7.1. Настоящее Положение действует с момента его утверждения приказом директора Колледжа и на основании решения Педагогического совета.

7.2. Изменения и дополнения к настоящему Положению вводятся приказом директора Колледжа и на основании решения Педагогического совета.

7.3 Настоящее Положение действует до утверждения нового Положения.

*Приложение 1*

**Дневник**
**прохождения производственной практики**

**PS. Ведется обучающимся самостоятельно**

1. ФИО обучающегося _____ _____ _____
2. Группы _____
3. Специальность (профессия): _____
4 Вид производственной практики _____
_____
(по профилю специальности по профессиональному модулю; преддипломную)

5. Место проведения практики (наименование, юридический адрес профильной организации)
_____
_____
_____

6. Сроки проведения практики ___с «___»._____.202__г. по «___»._____.202__г ,

7 Содержание деятельности обучающегося в момент прохождения практики (по дням):

| Дата | Содержание работ | Кол-во академических часов | Результат выполнения данных работ (оценка и подпись наставника) |
|---|---|---|---|
| | | | |
| | | | |
| | | | |

Руководитель практики от колледжа

_____ _____ _____.
( должность,) (подпись) (Ф.И.О.)

Руководитель практики от профильной организации

_____ _____ _____.
( должность,) (подпись) (Ф.И.О.)

«____»_____20___г.

М.П

*Приложение 2*

Выполняется на фирменном бланке организации – базы производственной практики

**ХАРАКТЕРИСТИКА**

на обучающегося ГАПОУ «Камышинский политехнический колледж»

_____

(Ф.И.О.)

Группа _____

Специальность (профессия): _____

(Код, наименование)

За время прохождения производственной практики (по профилю специальности, преддипломная)_____

_____

(Вид производственной практики, название модуля)

с «____»_____20___г по «____»_____20___г

в _____

(полное наименование профильной организации, структурного подразделения)

обучающийся зарекомендовал себя следующим образом:

уровень освоения профессиональных компетенций _____

_____

_____

_____

уровень освоения общих компетенций_____

_____

_____

_____

трудовая дисциплина и соблюдение техники безопасности _____

_____

_____

_____

Выводы и предложения _____

_____

_____

_____

_____

Рекомендуемая оценка по итогам практики _____

«____»_____20___г.

Руководитель практики от профильной организации

_____ _____ _____

( должность,) (подпись) (Ф.И.О.)

М.П

*Приложение 3*

Выполняется на фирменном бланке организации – базы производственной практики

**ХАРАКТЕРИСТИКА (ОБРАЗЕЦ)**

на обучающегося ГАПОУ «Камышинский политехнический колледж»

*Иванова Сергея Андреевича, 13.12.1999 г.р*

Группа Э-302 специальность **35.02.08 Электрификация и автоматизация сельского хозяйства**

За время прохождения производственной практики по профилю специальности) по профессиональному модулю **ПМ 02Обеспечение электроснабжения сельскохозяйственных предприятий** с 27 октября 2020 года по 21 декабря 2020 года

в *ОАО «Лапшинский элеватор» отдел главного энергетика*

(наименование предприятия)

обучающийся выполнил работы по обеспечению электроснабжения предприятия на рабочих местах: *электромонтажника электрооборудования с/х предприятий*

(перечень рабочих мест)

и зарекомендовал себя следующим образом:

***уровень освоения профессиональных компетенций*** *имеет хорошие теоретические знания, применяет их на практике, знает и понимает организацию торговых процессов, сущность и значимость своей профессии.*

*Обучающийся продемонстрировал результаты на уровне осознанного владения учебным материалом и учебными умениями, навыками и способами деятельности по дисциплине. Обучающийся способен анализировать, проводить сравнение и обоснование выбора методов решения заданий в практико-ориентированных ситуациях.*

*Достигнутый уровень оценки результатов обучения обучающегося по дисциплине является основой для формирования общекультурных и профессиональных компетенций, соответствующих требованиям ФГОС. Обучающийся способен использовать сведения из различных источников для успешного исследования и поиска решения в нестандартных практико-ориентированных ситуациях;*

***уровень освоения общих компетенций*** *все порученные задания выполнял своевременно, быстро, грамотно, аккуратно, добросовестно. Умеет правильно, доступно подать информацию, проконсультировать Хорошо владеет профессиональными терминами. .*

*К работе относится с желанием и ответственностью. Трудолюбив.*

*Обучающийся способен использовать сведения из различных источников для успешного исследования и поиска решения в нестандартных практико-ориентированных ситуациях*

*Обучающийся способен понимать и интерпретировать освоенную информацию, что является основой успешного формирования умений и навыков для решения практико-ориентированных задач;*

***трудовая дисциплина и соблюдение техники безопасности*** *знает и соблюдает правила охраны труда и техники безопасности, правила внутреннего распорядка предприятия, требования гигиены и санитарии. Нарушений дисциплины не допускал. Пунктуален. Легко адаптировался в трудовом коллективе. Не конфликтен и тактичен, вежлив и приятен в общении. Вредных привычек не проявлял.*

**Выводы и предложения,** *общие и профессиональные компетенции по профилю специальности освоены в полном объёме.*

**Рекомендуемая оценка по итогам практики** *«Отлично»*

*« 21 » декабря 2020 год*

*Руководитель практики от предприятия*

| *Генеральный директор* | *Смирнов* | *Смирнов Л.Б. .* |
|---|---|---|
| (должность)) | (подпись) | (ФИО) |

МП

*Приложение 4*

Государственное автономное профессиональное образовательное учреждение
«Камышинский политехнический колледж»

**ОТЧЕТ ПО ПРОИЗВОДСТВЕННОЙ ПРАКТИКЕ**

_____
_____.
(Вид практики, название модуля)

Специальность(профессия):_____
_____
(Код и наименование )

Обучающегося ___ курса _____ группы

Форма обучения _____
очная, заочная)

_____
(Фамилия, имя, отчество)

Место проведения практики:
_____
(Название организации)

Срок практики с «___» _____ 202__г. по «___» _____ 202__г.

Руководители практики:

от профильной организации

_____ _____ _____
(должность) (подпись) (ФИО)

М.П.

от колледжа

_____ _____ _____
(должность) (подпись) (ФИО)

Итоговая оценка по практике _____ _____

202_г

*Приложение 5*

Государственное автономное профессиональное образовательное учреждение
«Камышинский политехнический колледж»

**ОТЧЕТ ПО ПРЕДДИПЛОМНОЙ ПРАКТИКЕ**

Специальность:_____
_____
(Код и наименование )

Обучающегося ___ курса _____ группы

Форма обучения _____
очная, заочная)

_____
(Фамилия, имя, отчество)

Место проведения практики:
_____
(Название организации)

Срок практики с «___» _____ 202__г. по «___» _____ 202__г.

Руководители практики:

от профильной организации

_____ _____ _____
(должность) (подпись) (ФИО)

М.П.

от колледжа

_____ _____ _____
(должность) (подпись) (ФИО)

Итоговая оценка по практике _____ _____

202_г

*Приложение 6*

**ГАПОУ «КАМЫШИНСКИЙ ПОЛИТЕХНИЧЕСКИЙ КОЛЛЕДЖ»**
**ВЕДОМОСТЬ ПО УЧЕБНОЙ ПРАКТИКЕ**

По ПМ_____
Период практики:_____
Группа: _____
Преподаватель:_____

| № п/п | Ф.И.О. | Зачёт (незачёт) | Роспись преподавателя |
|---|---|---|---|
| 1 | | | |
| 2 | | | |
| 3 | | | |
| 4 | | | |
| 5 | | | |
| 6 | | | |
| 7 | | | |
| 8 | | | |
| 9 | | | |
| 10 | | | |
| 11 | | | |
| 12 | | | |
| 13 | | | |
| 14 | | | |
| 15 | | | |
| 16 | | | |
| 17 | | | |
| 18 | | | |
| 19 | | | |
| 20 | | | |
| 21 | | | |
| 22 | | | |
| 23 | | | |
| 24 | | | |
| 25 | | | |

Преподаватель _____ / /
Зав. практикой _____ / /
Зав. отделением _____/ /

«____»_____20___г.

*Приложение 7*

**ГАПОУ «КАМЫШИНСКИЙ ПОЛИТЕХНИЧЕСКИЙ КОЛЛЕДЖ»**
**ВЕДОМОСТЬ ПО ПРОИЗВОДСТВЕННОЙ ПРАКТИКЕ**

По ПМ_____
Период практики:_____
Группа: _____
Преподаватель:_____

| № п/п | Ф.И.О. | Характеристика (оценка) | Дневник (оценка) | Отчёт (оценка) | Зачёт (незачёт) | Роспись преподавателя |
|---|---|---|---|---|---|---|
| 1 | | | | | | |
| 2 | | | | | | |
| 3 | | | | | | |
| 4 | | | | | | |
| 5 | | | | | | |
| 6 | | | | | | |
| 7 | | | | | | |
| 8 | | | | | | |
| 9 | | | | | | |
| 10 | | | | | | |
| 11 | | | | | | |
| 12 | | | | | | |
| 13 | | | | | | |
| 14 | | | | | | |
| 15 | | | | | | |
| 16 | | | | | | |
| 17 | | | | | | |
| 18 | | | | | | |
| 19 | | | | | | |
| 20 | | | | | | |
| 21 | | | | | | |
| 22 | | | | | | |
| 23 | | | | | | |
| 24 | | | | | | |
| 25 | | | | | | |

Преподаватель _____ / /
Зав. практикой _____ / /
Зав. отделением _____/ /

«____»_____20___г.

*Приложение 8*

**ГАПОУ «КАМЫШИНСКИЙ ПОЛИТЕХНИЧЕСКИЙ КОЛЛЕДЖ»**
**ВЕДОМОСТЬ ПО ПРЕДДИПЛОМНОЙ ПРАКТИКЕ**

Период практики:_____
Группа: _____
Преподаватель:_____

| № п/п | Ф.И.О. | Характеристика (оценка) | Отчёт (оценка) | Диф. зачёт | Роспись преподавателя |
|---|---|---|---|---|---|
| 1 | | | | | |
| 2 | | | | | |
| 3 | | | | | |
| 4 | | | | | |
| 5 | | | | | |
| 6 | | | | | |
| 7 | | | | | |
| 8 | | | | | |
| 9 | | | | | |
| 10 | | | | | |
| 11 | | | | | |
| 12 | | | | | |
| 13 | | | | | |
| 14 | | | | | |
| 15 | | | | | |
| 16 | | | | | |
| 17 | | | | | |
| 18 | | | | | |
| 19 | | | | | |
| 20 | | | | | |
| 21 | | | | | |
| 22 | | | | | |
| 23 | | | | | |
| 24 | | | | | |
| 25 | | | | | |

Преподаватель _____ / /
Зав. практикой _____ / /
Зав. отделением _____/ /

«____»_____20___г.

*Приложение 9*

ГАПОУ «Камышинский политехнический колледж»

**ЛИЧНАЯ КАРТОЧКА ОБУЧАЮЩЕГОСЯ**
**ПРОХОЖДЕНИЯ ИНСТРУКТАЖЕЙ ПО ОХРАНЕ ТРУДА, ПОЖАРНОЙ БЕЗОПАСНОСТИ**

(подлежит после заполнения возврату в колледж, заверяется печатью предприятия)

Фамилия, имя, отчество_____

Год рождения_____

Специальность (профессия)_____

_____

Название организации (полностью)_____

_____

Вводный инструктаж провел_____

_____
(должность, роспись, Ф.И.О., дата)

Отметки о прохождении инструктажа:

| Дата проведения инструктажа | Вид инструктажа: первичный на рабочем месте, повторный, внеплановый | Причина инструктажа | Фамилия, инициалы должность инструктирующего | Подпись | |
|---|---|---|---|---|---|
| | | | | инструктирующего | инструктируемого |
| | | | | | |
| | | | | | |
| | | | | | |
| | | | | | |
| | | | | | |
| | | | | | |

Заверено:

_____ _____ _____
(должность) ( подпись) ( Ф.И.О.)

«____» _____20___г

М.П.

*Приложение 10*

## ОФОРМЛЕНИЕ РЕЗУЛЬТАТОВ ПРОИЗВОДСТВЕННОЙ ПРАКТИКИ

В ходе практики обучающиеся ведут ДНЕВНИК О ПРОХОЖДЕНИИ ПРОИЗВОДСТВЕННОЙ ПРАКТИКИ. Дневник практики является основным отчетным документом, характеризующим и подтверждающим прохождение обучающимся практики.

Требования к ведению Дневника по производственной практике:

1. Дневник является документом, по которому обучающийся подтверждает выполнение программы практики;

2. Записи в дневнике должны вестись ежедневно и содержать перечень выполненных работ за день;

3. Дневник ежедневно просматривает руководитель практики от профильной организации ставит оценку и заверяет подписью;

4. По окончании практики дневник заверяется печатью профильной организации, где проходил практику обучающийся;

5. Дневник прилагается к отчету по практике и сдается для проверки руководителю практики от колледжа.

6. Приложения (В качестве приложения к Дневнику практики обучающиеся оформляют графические, аудио-, фото-, видео - материалы, наглядные образцы изделий, подтверждающие практический опыт, полученный на практике).

На протяжении всего периода работы в профильной организации обучающийся должен в соответствии с программой практики собирать и обрабатывать необходимый материал, а затем представить его в виде оформленного ОТЧЕТА О ПРОИЗВОДСТВЕННОЙ ПРАКТИКЕ своему руководителю. **Отчет о практике является основным документом обучающегося, отражающим, выполненную им, во время практики, работу.**

Отчет о практике составляется индивидуально каждым обучающимся. Отчет обучающегося о практике должен включать текстовый, графический и другой иллюстрированный материалы.

Рекомендуется следующий порядок размещения материала в отчете:

1. Титульный лист;
2. Приказ о зачислении на практику или выписка из приказов Профильной организации о приёме обучающегося для прохождения производственной практики
3. Документ, подтверждающий прохождение инструктажа
4. Рабочая программа(выписка из программы)
5. Задание на практику
6. Отчёт.
   6.1. Содержание;
   6.2. Введение.

*Перед началом практики руководитель выдаёт обучающемуся задание на практику, содержащее цели и задачи её прохождения. Именно они включаются в введение отчёта. Здесь же следует аргументировать актуальность темы исследования и указать, какие нормативно-правовые документы предприятия вы использовали. Объём введения не превышает 2-х страниц.*

6.3. Краткая характеристика Профильной организации: полное наименование, юридический адрес, Ф.И.О. руководителя, контактные телефоны, направления деятельности.

6.4. Описание структурного подразделения. Организация рабочего места.;

6.5. Основная часть (Виды работ в соответствии с заданием и программой практики) ;

*Оформляется согласно темам предложенным в программе практики по специальностям колледжа. Содержит исследование деятельности предприятия и анализ полученных результатов.*

*В данном разделе обучающийся даёт подробный отчёт о выполнении ежедневных производственных заданий и описывает изученные и отработанные вопросы, предложенные в программе практики.*

6.6. Выводы;

*Раздел отчёта, в котором студент высказывает своё мнение о предприятии, об организации и эффективности практики в целом, социальной значимости своей будущей специальности. На основе изученного практического материала во время практики студенту следует выявить как положительные, так и отрицательные стороны деятельности организации базы- практики, а также предложить мероприятия по устранению выявленных недостатков и дальнейшему совершенствованию работы организации. Формулировать их нужно кратко и чётко. В конце заключения ставится дата сдачи отчёта и подпись автора*

6.7. Список использованных источников;

6.8. Приложения.

7. Дневник практики по профилю специальности

8. Характеристика, заверенная подписью руководителя и печатью Профильной организации

При написании отчёта изученный материал должен быть изложен своими словами, без дословного заимствования из учебников и других литературных источников. Нормативно-справочные документы организации, должны соответствовать году прохождения практики.

Объём отчёта по производственной практике по профилю специальности – от 10 до 15 листов, по преддипломной 15-25 листов

К отчёту прилагаются:

По производственной практике по профилю специальности:

1. Дневник практики по профилю специальности.

В качестве **приложения** к дневнику практики обучающийся оформляет графическое, аудио-,фото-,видео-, материалы, наглядные образцы изделий, подтверждающие практический опыт, полученный на практике

2. Характеристика, заверенная подписью руководителя и печатью Профильной организации

По преддипломной практике:

1. Характеристика, заверенная подписью руководителя и печатью Профильной организации

2. Приложения: графическое, аудио-,фото-,видео-, материалы, наглядные образцы изделий должностные инструкции(копии), заполненные документы (сметы, путевые листы, графики, табель учёта рабочего времени, технологические карты и т.п.)

*Приложение 11*

**Договор №_____**

о практической подготовке обучающихся, заключаемый между организацией, осуществляющей образовательную деятельность, и организацией, осуществляющей деятельность по профилю соответствующей образовательной программы

г. Камышин «___» _____ 202_ г.

Государственное автономное профессиональное образовательное учреждение «Камышинский политехнический колледж», именуемое в дальнейшем «Организация», в лице директора Новицкого Александра Васильевича, действующего на основании Устава, с одной стороны, и _____, именуемое в дальнейшем «Профильная организация», в лице _____ _____, действующего на основании _____, с другой стороны, именуемые по отдельности «Сторона», а вместе – «Стороны», заключили настоящий Договор о нижеследующем.

1. Предмет Договора

1.1. Предметом настоящего Договора является организация практической подготовки обучающихся (далее - практическая подготовка).

1.2. Образовательная программа (программы), компоненты образовательной программы, при реализации которых организуется практическая подготовка, количество обучающихся, осваивающих соответствующие компоненты образовательной программы, сроки организации практической подготовки, согласуются Сторонами и являются неотъемлемой частью настоящего Договора (приложение № 1).

1.3. Реализация компонентов образовательной программы, согласованных Сторонами в приложении № 1 к настоящему Договору (далее - компоненты образовательной программы), осуществляется в помещениях Профильной организации, перечень которых согласуется Сторонами и является неотъемлемой частью настоящего Договора (приложение № 2).

2. Права и обязанности Сторон

2.1. Организация обязана:

2.1.1 не позднее, чем за 10 (десять) рабочих дней до начала практической подготовки по каждому компоненту образовательной программы представить в Профильную организацию поименные списки обучающихся, осваивающих соответствующие компоненты образовательной программы посредством практической подготовки;

2.1.2 назначить руководителя по практической подготовке от Организации, который:

- обеспечивает организацию образовательной деятельности в форме практической подготовки при реализации компонентов образовательной программы;
- организует участие обучающихся в выполнении определенных видов работ, связанных с будущей профессиональной деятельностью;
- оказывает методическую помощь обучающимся при выполнении определенных видов работ, связанных с будущей профессиональной деятельностью;
- несет ответственность совместно с ответственным работником Профильной организации за реализацию компонентов образовательной программы в форме практической подготовки, за жизнь и здоровье обучающихся и работников Организации, соблюдение ими правил противопожарной безопасности, правил охраны труда, техники безопасности и санитарно-эпидемиологических правил и гигиенических нормативов;

2.1.3 при смене руководителя по практической подготовке в 5-тидневный срок сообщить об этом Профильной организации;

2.1.4 установить виды учебной деятельности, практики и иные компоненты образовательной программы, осваиваемые обучающимися в форме практической подготовки, включая место, продолжительность и период их реализации;

2.1.5 направить обучающихся в Профильную организацию для освоения компонентов образовательной программы в форме практической подготовки.

2.2. Профильная организация обязана:

2.2.1 создать условия для реализации компонентов образовательной программы в форме практической подготовки, предоставить оборудование и технические средства обучения в объеме, позволяющем выполнять определенные виды работ, связанные с будущей профессиональной деятельностью обучающихся;

2.2.2 назначить ответственное лицо, соответствующее требованиям трудового законодательства Российской Федерации о допуске к педагогической деятельности, из числа работников Профильной организации, которое обеспечивает организацию реализации компонентов образовательной программы в форме практической подготовки со стороны Профильной организации и направляет Организации **копию приказа** о принятии обучающихся на практику;

2.2.3 при смене лица, указанного в пункте 2.2.2, в 5-тидневный срок сообщить об этом Организации;

2.2.4 обеспечить безопасные условия реализации компонентов образовательной программы в форме практической подготовки, выполнение правил противопожарной безопасности, правил охраны труда, техники безопасности и санитарно-эпидемиологических правил и гигиенических нормативов;

2.2.5 проводить оценку условий труда на рабочих местах, используемых при реализации компонентов образовательной программы в форме практической подготовки, и сообщать руководителю Организации об условиях труда и требованиях охраны труда на рабочем месте;

2.2.6 ознакомить обучающихся с правилами внутреннего трудового распорядка Профильной организации, правилами по охране труда и технике безопасности;

2.2.7 провести инструктаж обучающихся по охране труда и технике безопасности и осуществлять надзор за соблюдением обучающимися правил техники безопасности;

2.2.8 предоставить обучающимся и руководителю по практической подготовке от Организации возможность пользоваться помещениями Профильной организации, согласованными Сторонами (приложение № 2 к настоящему Договору), а также находящимися в них оборудованием и техническими средствами обучения;

2.2.9 обо всех случаях нарушения обучающимися правил внутреннего трудового распорядка, охраны труда и техники безопасности сообщить руководителю по практической подготовке от Организации;

2.2.10 обеспечить продолжительность рабочего дня для обучающихся в возрасте от 18 лет и старше продолжительностью не более 40 часов в неделю (ст. 91 ТК РФ);

2.2.11 обеспечить продолжительность рабочего дня для обучающихся в возрасте от 16 лет до 18 лет не более 35 часов в неделю (ст. 92 ТК РФ).

2.3. Организация имеет право:

2.3.1 осуществлять контроль соответствия условий реализации компонентов образовательной программы в форме практической подготовки требованиям настоящего Договора;

2.3.2 запрашивать информацию об организации практической подготовки, в том числе о качестве и объеме выполненных обучающимися работ, связанных с будущей профессиональной деятельностью.

2.4. Профильная организация имеет право:

2.4.1 требовать от обучающихся соблюдения правил внутреннего трудового распорядка, охраны труда и техники безопасности, режима конфиденциальности, принятого в Профильной организации, предпринимать необходимые действия, направленные на предотвращение ситуации, способствующей разглашению конфиденциальной информации;

2.4.2 в случае установления факта нарушения обучающимися своих обязанностей в период организации практической подготовки, режима конфиденциальности приостановить реализацию компонентов образовательной программы в форме практической подготовки в отношении конкретного обучающегося.

3. Срок действия договора

3.1. Настоящий Договор вступает в силу после его подписания и действует до полного исполнения Сторонами обязательств.

3.2. Настоящий Договор является безвозмездным и не предусматривает финансовых обязательств Сторон.

4. Заключительные положения

4.1. Все споры, возникающие между Сторонами по настоящему Договору, разрешаются Сторонами в порядке, установленном законодательством Российской Федерации.

4.2. Изменение настоящего Договора осуществляется по соглашению Сторон в письменной форме в виде дополнительных соглашений к настоящему Договору, которые являются его неотъемлемой частью.

4.3. Настоящий Договор составлен в двух экземплярах, по одному для каждой из Сторон. Все экземпляры имеют одинаковую юридическую силу.

4.4 Договор имеет следующие приложения, являющиеся его неотъемлемой частью:

– приложение № 1;
– приложение № 2 «Перечень помещений профильной организации»;

5. Адреса, реквизиты и подписи Сторон

| Профильная организация: | Организация: |
|---|---|
| | Государственное автономное профессиональное образовательное учреждение «Камышинский политехнический колледж» |
| Адрес: | Адрес: 403889, Волгоградская обл. г. Камышин, ул. Волгоградская, дом 47 |
| ИНН: | ИНН: 3436107406 |
| ОГРН: | ОГРН: 1053453002701 |
| Тел. | Тел. 8-844-57- 4-15-38 |
| | Директор ГАПОУ «Камышинский политехнический колледж» Новицкий Александр Васильевич |
| _____ | _____ |
| М.П. | М.П. |

Проверил:

Начальник юридического отдела

_____Е.С. Рубцова

**Приложение №1**
к Договору о практической подготовке обучающихся

№ _____ от «___» _____ 202_ г.

(является неотъемлемой частью Договора)

Для организации практической подготовки Организация направляет в Профильную организацию обучающихся по следующим основным образовательным программам:

| № п/п | Образовательная программа | Количество обучающихся, осваивающих соответствующие компоненты образовательной программы | Компоненты образовательной программы, при реализации которых организуется практическая подготовка | Сроки организации практической подготовки |
|---|---|---|---|---|
| 1. | | | | |

**СОГЛАСОВАНО**

Профильная организация:

Адрес:

ИНН:
ОГРН:
Тел.

_____

М.П.

**СОГЛАСОВАНО**

Организация:
Государственное автономное профессиональное образовательное учреждение
«Камышинский политехнический колледж»
Адрес: 403889, Волгоградская обл.
г. Камышин, ул. Волгоградская, дом 47

ИНН: 3436107406
ОГРН:
Тел.8-844-57- 4-15-38

Директор ГАПОУ «Камышинский политехнический колледж»
Новицкий Александр Васильевич
_____
М.П.

Заместитель директора по производственному обучению
_____Е.В. Шапошникова

**Приложение №2**
к Договору о практической подготовке обучающихся

№ _____ от «____» _____ 202_ г.

(является неотъемлемой частью Договора)

Перечень помещений Профильной организации, в которых осуществляется реализация компонентов образовательной программы:

| Места осуществления практической подготовки | Адрес местонахождения |
|---|---|
| 1. | |

**СОГЛАСОВАНО**

Профильная организация:
*Полное название профильное организации*

Адрес: 403874,

ИНН:
ОГРН:
Тел.

_____

М.П.

**СОГЛАСОВАНО**

Организация:
Государственное автономное профессиональное образовательное учреждение
«Камышинский политехнический колледж»
Адрес: 403889, Волгоградская обл.
г. Камышин, ул. Волгоградская, дом 47

ИНН: 3436107406
ОГРН:1053453002701
Тел.8-844-57- 4-15-38

Директор ГАПОУ «Камышинский политехнический колледж»
Новицкий Александр Васильевич
_____
М.П.

Заместитель директора по производственному обучению
_____Е.В. Шапошникова

*Приложение 12*

**ДОГОВОР № _____**
о практической подготовке при проведении практики обучающихся
ГАПОУ «Камышинский политехнический колледж».

г. Волгоград «____» _____ 20___ г.

Публичное акционерное общество «Россети Юг» - «Волгоградэнерго» (ПАО «Россети Юг» - «Волгоградэнерго»), именуемое в дальнейшем «**Профильная организация**» в лице _____ _____ _____, действующего на основании _____ с одной стороны, и Государственное автономное профессиональное образовательное учреждение «Камышинский политехнический колледж», именуемое в дальнейшем **«Колледж»** в лице директора Новицкого Александра Васильевича, действующего на основании Устава, с одной стороны , а вместе именуемые – **«Стороны»** заключили настоящий договор о нижеследующем:

## 1. Общие положения

1.1.Целью прохождения практики обучающимися является закрепление знаний, полученных в процессе обучения в Колледже, приобретение практического опыта работы и подготовка практикантов к самостоятельной профессиональной деятельности по избранной специальности.

1.2.Настоящий Договор заключается в целях обеспечения прохождения обучающимися Колледжа практики в Профильной организации.

1.3.Обучающиеся Колледжа могут проходить в Профильной организации учебную и производственную, в том числе преддипломную, практику.

1.4.Практика может проводиться в Профильной организации на безвозмездной основе или быть оплачиваемой.

1.5.На каждый календарный год Сторонами составляется план проведения практики обучающихся Колледжа в Профильной организации с указанием числа практикантов, видов практики, сроков ее прохождения в соответствии с приложением 1 к настоящему Договору.

1.6.Сторонами согласовывается список обучающихся для прохождения практики на календарный год в соответствии с Договором с Профильной организацией (приложение 2 к Договору с Профильной организацией о практической подготовке при проведении практики обучающихся ГАПОУ «Камышинский политехнический колледж»)

1.7.При организации прохождении оплачиваемой производственной практики со обучающимся заключается срочный трудовой договор либо договор гражданско-правового характера на выполнение работ / оказание услуг.

1.8.Продолжительность ежедневной занятости при прохождении практики в Профильной организации устанавливается в соответствии с требованиями трудового законодательства Российской Федерации. Объём практики не должен превышать 36 академических часов в неделю.

## 2. Права и обязанности Сторон

2.1. «Профильная организация» обязуется:

2.1.1.Ежегодно представлять Колледжу информацию о возможном числе обучающихся, которых Профильная организация может принять для прохождения практики в предстоящем календарном году.

2.1.2.Ежегодно предоставлять в Профильную организацию на согласование список обучающихся, предварительно отобранных для прохождения практики на предстоящий календарный год.

2.1.3.Согласовать с Профильной организацией виды и сроки прохождения практики в соответствии с основной образовательной программой и учебными планами; по оплачиваемой производственной практике - исходя из календарного учебного графика.

2.1.4.Участвовать в разработке программы, содержания и планируемых результатов практики обучающихся.

2.1.5.Обеспечивать проведение практики в Профильной организации для Колледжа в соответствии с планом проведения практики, утвержденным на текущий календарный год.

2.1.6.В соответствии с Правилами работы с персоналом в организациях электроэнергетики проводить для практикантов вводный и первичный инструктаж на рабочем месте.
2.1.7.Обеспечить практикантам условия безопасного прохождения практики.
2.1.8.Назначить квалифицированных специалистов в качестве руководителей практики.
2.1.9. Создать условия для выполнения практикантами программы практики и обеспечения:
-в ходе прохождения учебной практики - формирования представления у практикантов о компании и выбранной специальности;
-в ходе прохождения производственной практики - закрепления имеющихся теоретических знаний на практике, приобретения практических навыков выполнения отдельных производственных операций, изучения технологических процессов, документации, организационно-распорядительных документов и законодательных актов, регламентирующих выполнение определенной трудовой функции, основного и вспомогательного оборудования, аппаратуры и контрольно-измерительных приборов;
-в ходе прохождения преддипломной практики - приобретения практических навыков выполнения научно-исследовательских и опытно-конструкторских работ.
2.1.10.Обеспечивать согласование отчетов о прохождении практики, заверение (при необходимости) дневников практики руководителями практики.
2.2. «Колледж» обязуется:
2.2.1.Ежегодно участвовать в формировании и согласовывать список обучающихся, предварительно отобранных Профильной организацией для прохождения практики в предстоящем календарном году.
2.2.2.Согласовать виды и сроки прохождения практики обучающихся в Профильной организации в соответствии с основной образовательной программой и учебными планами; по оплачиваемой производственной практике - исходя из календарного учебного графика.
2.2.3.Совместно с Профильной организацией разрабатывать программу, содержание и планируемые результаты практики обучающихся.
2.2.4.Обеспечивать направление обучающихся в Профильную организацию для прохождения практики в соответствии с планом проведения практики, утвержденным на текущий календарный год.
2.2.5. Оказывать руководителям практики в Профильной организации методическую помощь при необходимости.

## 3. Срок действия договора

Настоящий договор вступает в силу с момента его подписания сторонами и действует до 31.12.20___ года

## 4. Порядок изменения условий и расторжения договора

4.1. Профильная организация вправе в любое время расторгнуть Договор в одностороннем порядке, письменно уведомив о расторжении Колледж за 3 (три) дня до даты предполагаемого расторжения Договора. Договор считается расторгнутым по истечении 3 (трех) дней с момента получения Колледж письменного уведомления о расторжении Договора.
4.2. По согласованию Сторон в договор могут быть внесены изменения и дополнения, оформленные в письменном виде.
4.3. Все разногласия, которые могут возникнуть между Сторонами, разрешаются путем переговоров. При не достижении согласия - в установленном действующим законодательством РФ порядке.

## 5. Прочие условия

5.1. Стороны не несут никаких имущественных и финансовых обязательств по договору.
5.2. Настоящий договор составлен в двух экземплярах, один из которых хранится в Колледже другой - в Профильной организации.

## 6. Конфиденциальность

6.1. Стороны обязаны обеспечить конфиденциальность сведений, касающихся предмета настоящего Договора, хода их исполнения и полученных результатов.
6.2. За разглашение информации, которая является для сторон конфиденциальной, стороны несут

ответственность в соответствии с действующим законодательством РФ.
6.3. Никакая конфиденциальная информация не может быть разглашена какой-либо из Сторон каким бы то ни было другим лицам или организациям без предварительного письменного согласия на это другой Стороны в течение срока действия настоящего Договора, а также в течение 5 (пяти) лет после его прекращения (расторжения) по любой причине.
6.4. Каждая Сторона обязана принимать все разумные меры, необходимые и целесообразные для предотвращения несанкционированного раскрытия конфиденциальной информации. При этом принимаемые меры должны быть не менее существенны, чем те, которые Сторона принимает для сохранения своей собственной информации подобного рода.
6.5. Требования о конфиденциальности не распространяются на случаи раскрытия конфиденциальной информации по запросу уполномоченных органов в случаях, предусмотренных законодательством РФ. Однако даже в этом случае Стороны обязаны согласовывать друг с другом объем и характер предоставляемой информации.

## 7. Перечень приложений к настоящему договору являющихся его неотъемлемой частью

7.1. Приложение №1 к договору - план проведения практики в филиале ПАО «Россети Юг» - «Волгоградэнерго» обучающихся ГАПОУ «Камышинский политехнический колледж» на 2023 год.
7.2. Приложение №2 к договору - список обучающихся ГАПОУ «Камышинский политехнический колледж». для прохождения практики в филиале ПАО «Россети Юг» - «Волгоградэнерго» 2023 году.
7.3. Приложение №3 к договору – антикоррупционная оговорка

## 8. Юридические адреса и подписи Сторон

| **Общество** | **Колледж** |
|---|---|
| Публичное акционерное общество «Россети Юг» - «Волгоградэнерго» (ПАО «Россети Юг» - «Волгоградэнерго»)<br>Адрес: 344002, Ростовская обл., г. Ростов-на-Дону, ул. Большая Садовая, 49<br>Плательщик: Филиал ПАО «МРСК Юга» - «Волгоградэнерго»<br>Адрес: 400066, г. Волгоград, пр. Ленина 15<br>ИНН/КПП: 6164266561/344402001<br>Банк плательщика: Ф-л Банка ГПБ (АО) в г. Краснодаре<br>БИК: 040349781<br>Расч. счет: 40702810211070305849<br>Кор. счет: 30101810500000000781 | Государственное автономное профессиональное образовательное учреждение «Камышинский политехнический колледж»<br>403889, г. Камышин, ул. Волгоградская,47<br>ИНН3436107406 КПП343601001<br>л/счет 30296Ш96290 Отделение Волгоград г.Волгоград<br>Р/сч. 40601810700001000002 в УФК по Волгоградской области «ГАПОУ «Камышин политехнический колледж»)<br><br>БИК 041806001<br>тел./факс 8(84457) 4-25-22 факс 4-13-56<br>Адрес эл.почты: kamkoll@yandex.ru |
| _____<br>_____<br>_____ | Директор ГАПОУ «Камышинский политехнический колледж» |
| _____ _____ | _____А.В. Новицкий |
| «____»_____20____г.<br>М.П. | «____»_____20____г.<br>М.П. |

Приложение № 1
к Договору № _____
от _____ 20____г.

**План проведения практики в ПАО «Россети Юг» - «Волгоградэнерго»**
**обучающихся ГАПОУ «Камышинский политехнический колледж»**
**на 20____ год**

| Вид практики | Кол | Отделение, специальность | Курс, группа | Период прохождения практики | |
|---|---|---|---|---|---|
| | | | | начало | окончание |
| Производственная практика по профилю специальности на безвозмездной основе | | | | | |
| Преддипломная практика на безвозмездной основе | | | | | |

Приложение № 2
к Договору № _____
от _____ 20_____г.

**Список обучающихся ГАПОУ «Камышинский политехнический колледж»**
**для прохождения практики в филиале ПАО «Россети Юг» - «Волгоградэнерго» 20__ году**

| № п/п | Ф.И.О. обучающегося | Отделение, специальность | Курс. группа | Вид практики | Наименование структурного подразделения Общества | Период прохождения практики | |
|---|---|---|---|---|---|---|---|
| | | | | | | начало | окончание |
| | | | | | | | |

Приложение №3 к договору
№ _____ от «_____» _____20____ г.

**Антикоррупционная оговорка**

1. Контрагенту* известно о том, что ПАО «Россети Юг» - «Волгоградэнерго» реализует требования статьи 13.3 Федерального закона от 25.12.2008 № 273-ФЗ
«О противодействии коррупции», принимает меры по предупреждению коррупции, присоединилось к Антикоррупционной хартии российского бизнеса (свидетельство от 23.09.2014 № 496), включено в Реестр надежных партнеров, ведет Антикоррупционную политику и развивает не допускающую коррупционных проявлений культуру, поддерживает деловые отношения с контрагентами, которые гарантируют добросовестность своих партнеров и поддерживают антикоррупционные стандарты ведения бизнеса.
2. Контрагент настоящим подтверждает, что он ознакомился с Антикоррупционной хартией российского бизнеса и Антикоррупционной политикой ПАО «Россети Юг» - «Волгоградэнерго» и ДЗО ПАО «Россети Юг» - «Волгоградэнерго» (представленных в разделе «Антикоррупционная политика» на официальном сайте ПАО «Россети» по адресу: http://www.rosseti.ru/about/anticorruptionpolicy/policy/index.php), -полностью принимает положения Антикоррупционной политики ПАО «Россети Юг» - «Волгоградэнерго» и ДЗО ПАО «Россети Юг» - «Волгоградэнерго» и обязуется обеспечивать соблюдение ее требований как со своей стороны, так и со стороны аффилированных с ним физических и юридических лиц, действующих по настоящему Договору, включая собственников, должностных лиц, работников и/или посредников.
3. При исполнении своих обязательств по настоящему Договору Стороны, их аффилированные лица, работники или посредники не выплачивают, не предлагают выплатить и не разрешают выплату каких-либо денежных средств или ценностей, прямо или косвенно, любым лицам для оказания влияния на действия или решения этих лиц с целью получить какие-либо неправомерные преимущества или достичь иные неправомерные цели.
Стороны отказываются от стимулирования каким-либо образом работников друг друга, в том числе путем предоставления денежных сумм, подарков, безвозмездного выполнения в их адрес работ (услуг) и другими, не поименованными здесь способами, ставящими работника в определенную зависимость и направленным на обеспечение выполнения этим работником каких-либо действий в пользу стимулирующей его стороны (Исполнителя и Заказчика).
4. В случае возникновения у одной из Сторон подозрений,
что произошло или может произойти нарушение каких-либо положений пунктов 1 - 3 Антикоррупционной оговорки, указанная Сторона обязуется уведомить другую Сторону в письменной форме. После письменного уведомления Сторона имеет право приостановить исполнение настоящего Договора до получения подтверждения, что нарушения не произошло или не произойдет. Это подтверждение должно быть направлено в течение десяти рабочих дней с даты направления письменного уведомления.
В письменном уведомлении Сторона обязана сослаться на факты и/или предоставить материалы, достоверно подтверждающие или дающие основание предполагать, что произошло или может произойти нарушение каких-либо положений пунктов 1, 2 Антикоррупционной оговорки любой из Сторон, аффилированными лицами, работниками или посредниками.
5. В случае нарушения одной из Сторон обязательств по соблюдению требований Антикоррупционной политики, предусмотренных пунктами 1, 2 Антикоррупционной оговорки, и обязательств воздерживаться от запрещенных в пункте 3 Антикоррупционной оговорки действий и/или неполучения другой стороной в установленный срок подтверждения, что нарушения не произошло или не произойдет, Исполнитель или Заказчик имеет право расторгнуть настоящий Договор в одностороннем порядке, полностью или в части, направив письменное уведомление о расторжении. Сторона, по чьей инициативе был, расторгнут настоящий Договор, в соответствии с положениями настоящего пункта, вправе требовать возмещения реального ущерба, возникшего в результате такого расторжения.

*Приложение 13*

Образец

Информация о практике
в период с «24» ноября 2023г. по « 14 » декабря 2023г.
по специальности: **35.02.08 Электротехнические системы в агропромышленном комплексе (АПК)**
Обучающегося: Иванова Ивана Ивановича, Группа Э-202

| № графы | Наименование графы и ее содержание |
|---|---|
| а) | **Виды деятельности в рамках практической подготовки:**<br>1.<br>2.<br>3. |
| б) | **Использование средства обучения и воспитания**, включая оборудование, программное обеспечение, технологии и другое (при наличии):<br>1.<br>2.<br>3. |
| в) | **Место прохождения практической подготовки**:<br>Общество с ограниченной ответственностью «Любимый город»<br>ИНН 3436016212 |

Примечание

а) в графе "Виды деятельности в рамках практической подготовки":
виды деятельности, предусмотренные и освоенные в соответствии с образовательной программой среднего профессионального образования в рамках практической подготовки;
Последовательность видов деятельности определяется образовательной организацией.
Наименования видов деятельности указывается без сокращений.

б) в графе "Использованные средства обучения и воспитания, включая оборудование, программное обеспечение, технологии и другое (при наличии)":
указываются виды и модели, наименования оборудования, программного обеспечения, технологии и другие средства обучения и воспитания, использованные в рамках практической подготовки в соответствии с образовательной программой среднего профессионального образования;
конкретный перечень видов и моделей, наименований оборудования, программного обеспечения, технологий и других средств обучения и воспитания, использованных в рамках практической подготовки, определяется образовательной организацией по согласованию с обучающимся;

в) в графе "Место прохождения практической подготовки":
указывается полное наименование организации, осуществляющей деятельность по профилю соответствующей образовательной программы, в которой организована практическая подготовка, и (или) полное наименование организации, осуществляющей образовательную деятельность, в которой организована практическая подготовка, а также идентификационный номер налогоплательщика соответствующей организации.

Государственное автономное профессиональное образовательное учреждение
«Камышинский политехнический колледж»

# ОТЧЕТ ПО ПРОИЗВОДСТВЕННОЙ ПРАКТИКЕ

по профилю специальности по **ПМ 03 Техническое обслуживание и ремонт сельскохозяйственной техники**
(Вид практики)

Специальность: **35.02.16 Эксплуатация и ремонт сельскохозяйственной техники и оборудования**
(Код и наименование )

Обучающегося 4 курса АМ - 401 группы

Форма обучения очная .
(очная, заочная)

Амбарцумян Семёна Романовича
(Фамилия, имя, отчество)

Место практики: Специализированное государственное бюджетное учреждение Волгоградской области «Камышинское лесничество»
(Название организации)

Срок практики с «29» сентября 2025г. по « 11 » октября 2025г.

Руководители практики:

от профильной организации
Директор СГБУ ВО
«Камышинское лесничество» Р.А. Ромадин
(должность) (подпись) (ФИО)

М.П.

от колледжа
Преподаватель ГАПОУ
«Камышинский политехнический колледж» Р.А. Ромадин
(должность) (подпись) (ФИО)

Итоговая оценка по практике хорошо

2025 г

# СОДЕРЖАНИЕ


| | | |
|---|---|---|
| 1 | Договор (копия) | 3 |
| 2 | Направление на практику | 4 |
| 3 | Приказ предприятия  о зачислении на практику (копия) | 5 |
| 4 | Личная карточка обучающегося прохождения инструктажей по технике безопасности , пожарной безопасности | 6 |
| 5 | Рабочая программа (выписка) | 7 |
| 6 | Введение | 8 |
| 7 | Краткая характеристика предприятия | 11 |
| 8 | Организация технического обслуживания машинно-тракторного парка | 17 |
| 9 | Основные правила техники безопасности при обслуживании, ремонте сельскохозяйственных | 23 |
| 10 | Отчёт о выполнении производственных заданий | 25 |
| 11 | Выводы | 26 |
| 12 | Список использованных источников | 27 |
| 13 | Дневник | 28 |
| 14 | Характеристика | 35 |
| 15 | Приложения | 36 |

**Договор** *№ 134*
о практической подготовке обучающихся, заключаемый между организацией, осуществляющей образовательную деятельность, и организацией, осуществляющей деятельность по профилю соответствующей образовательной программы

г. Камышин «23» сентября 2025г.

Государственное автономное профессиональное образовательное учреждение «Камышинский политехнический колледж», именуемое в дальнейшем «Организация», в лице директора Новицкого Александра Васильевича, действующего на основании Устава, с одной стороны, и Специализированное государственное бюджетное учреждение Волгоградской области «Камышинское лесничество», именуемое в дальнейшем «Профильная организация», в лице директора Ромадина Романа Алексеевича, действующего на основании Устава, с другой стороны, именуемые по отдельности «Сторона», а вместе – «Стороны», заключили настоящий Договор о нижеследующем.

1. Предмет Договора

1.1. Предметом настоящего Договора является организация практической подготовки обучающихся (далее - практическая подготовка).

1.2. Образовательная программа (программы), компоненты образовательной программы, при реализации которых организуется Практическая подготовка, количество обучающихся, осваивающих соответствующие компоненты образовательной программы, сроки организации Практической подготовки, согласуются Сторонами и являются неотъемлемой частью настоящего Договора (приложение № 1).

1.3. Реализация компонентов образовательной программы, согласованных Сторонами в приложении № 1 к настоящему Договору (далее - компоненты образовательной программы), осуществляется в помещениях Профильной организации, перечень которых согласуется Сторонами и является неотъемлемой частью настоящего Договора (приложение № 2).

2. Права и обязанности Сторон

2.1. Организация обязана:

2.1.1 не позднее, чем за 10 (десять) рабочих дней до начала практической подготовки по каждому компоненту образовательной программы представить в Профильную организацию поименные списки обучающихся, осваивающих соответствующие компоненты образовательной программы посредством практической подготовки;

2.1.2 назначить руководителя по практической подготовке от Организации, который:

- обеспечивает организацию образовательной деятельности в форме практической подготовки при реализации компонентов образовательной программы;
- организует участие обучающихся в выполнении определенных видов работ, связанных с будущей профессиональной деятельностью;
- оказывает методическую помощь обучающимся при выполнении определенных видов работ, связанных с будущей профессиональной деятельностью;
- несет ответственность совместно с ответственным работником Профильной организации за реализацию компонентов образовательной программы в форме практической подготовки, за жизнь и здоровье обучающихся и работников Организации, соблюдение ими правил противопожарной безопасности, правил охраны труда, техники безопасности и санитарно-эпидемиологических правил и гигиенических нормативов;

2.1.3 при смене руководителя по практической подготовке в 10-тидневный срок сообщить об этом Профильной организации;

2.1.4 установить виды учебной деятельности, практики и иные компоненты

образовательной программы, осваиваемые обучающимися в форме практической подготовки, включая место, продолжительность и период их реализации;

2.1.5 направить обучающихся в Профильную организацию для освоения компонентов образовательной программы в форме практической подготовки.

2.2. Профильная организация обязана:

2.2.1 создать условия для реализации компонентов образовательной программы в форме практической подготовки, предоставить оборудование и технические средства обучения в объеме, позволяющем выполнять определенные виды работ, связанные с будущей профессиональной деятельностью обучающихся;

2.2.2 назначить ответственное лицо, соответствующее требованиям трудового законодательства Российской Федерации о допуске к педагогической деятельности, из числа работников Профильной организации, которое обеспечивает организацию реализации компонентов образовательной программы в форме практической подготовки со стороны Профильной организации и направляет Организации **копию приказа** о принятии обучающихся на практику;

2.2.3 при смене лица, указанного в пункте 2.2.2, в 10-тидневный срок сообщить об этом Организации;

2.2.4 обеспечить безопасные условия реализации компонентов образовательной программы в форме практической подготовки, выполнение правил противопожарной безопасности, правил охраны труда, техники безопасности и санитарно-эпидемиологических правил и гигиенических нормативов;

2.2.5 проводить оценку условий труда на рабочих местах, используемых при реализации компонентов образовательной программы в форме практической подготовки, и сообщать руководителю Организации об условиях труда и требованиях охраны труда на рабочем месте;

2.2.6 ознакомить обучающихся с правилами внутреннего трудового распорядка Профильной организации, правилами по охране труда и технике безопасности;

2.2.7 провести инструктаж обучающихся по охране труда и технике безопасности и осуществлять надзор за соблюдением обучающимися правил техники безопасности;

2.2.8 предоставить обучающимся и руководителю по практической подготовке от Организации возможность пользоваться помещениями Профильной организации, согласованными Сторонами (приложение № 2 к настоящему Договору), а также находящимися в них оборудованием и техническими средствами обучения;

2.2.9 обо всех случаях нарушения обучающимися правил внутреннего трудового распорядка, охраны труда и техники безопасности сообщить руководителю по практической подготовке от Организации;

2.2.10 обеспечить продолжительность рабочего дня для обучающихся в возрасте от 18 лет и старше продолжительностью не более 40 часов в неделю (ст. 91 ТК РФ);

2.2.11 обеспечить продолжительность рабочего дня для обучающихся в возрасте от 16 лет до 18 лет не более 35 часов в неделю (ст. 92 ТК РФ).

2.3. Организация имеет право:

2.3.1 осуществлять контроль соответствия условий реализации компонентов образовательной программы в форме практической подготовки требованиям настоящего Договора;

2.3.2 запрашивать информацию об организации практической подготовки, в том числе о качестве и объеме выполненных обучающимися работ, связанных с будущей профессиональной деятельностью.

2.4. Профильная организация имеет право:

2.4.1 требовать от обучающихся соблюдения правил внутреннего трудового распорядка, охраны труда и техники безопасности, режима конфиденциальности, принятого в Профильной организации, предпринимать необходимые действия, направленные на предотвращение ситуации, способствующей разглашению конфиденциальной информации;

2.4.2 в случае установления факта нарушения обучающимися своих обязанностей в период

организации практической подготовки, режима конфиденциальности приостановить реализацию компонентов образовательной программы в форме практической подготовки в отношении конкретного обучающегося.

## 3. Срок действия договора

3.1. Настоящий Договор вступает в силу после его подписания и действует до полного исполнения Сторонами обязательств.

3.2. Настоящий Договор является безвозмездным и не предусматривает финансовых обязательств Сторон.

## 4. Заключительные положения

4.1. Все споры, возникающие между Сторонами по настоящему Договору, разрешаются Сторонами в порядке, установленном законодательством Российской Федерации.

4.2. Изменение настоящего Договора осуществляется по соглашению Сторон в письменной форме в виде дополнительных соглашений к настоящему Договору, которые являются его неотъемлемой частью.

4.3. Настоящий Договор составлен в двух экземплярах, по одному для каждой из Сторон. Все экземпляры имеют одинаковую юридическую силу.

4.4 Договор имеет следующие приложения, являющиеся его неотъемлемой частью:

- приложение № 1;
- приложение № 2 «Перечень помещений профильной организации»;

## 5. Адреса, реквизиты и подписи Сторон

| Профильная организация: | Организация: |
|---|---|
| Специализированное государственное бюджетное учреждение Волгоградской области «Камышинское лесничество» | Государственное автономное профессиональное образовательное учреждение «Камышинский политехнический колледж» |
| Адрес: 403889, Волгоградская обл. г. Камышин, ул. Гагарина, дом 86 В | Адрес: 403889, Волгоградская обл. г. Камышин, ул. Волгоградская, дом 47 |
| ИНН: 3410060432 | ИНН: 3436107406 |
| ОГРН: 1023404977067 | ОГРН: 1053453002701 |
| Тел. 8-844-57- 4-76-36 | Тел. 8-844-57- 4-15-38 |
| Директор СГБУ ВО «Камышинское лесничество» Ромадин Роман Алексеевич | Директор ГАПОУ «Камышинский политехнический колледж» Новицкий Александр Васильевич |
| _____ | _____ |
| М.П. | М.П. |

Проверил:
Начальник юридического отдела
_____ Е.С. Рубцова

**Приложение №1**
к Договору о практической подготовке
обучающихся
*№134* от «23» сентября 2025г.
(является неотъемлемой частью Договора)

Для организации практической подготовки Организация направляет в Профильную организацию обучающихся по следующим основным образовательным программам:

| № п/п | Образовательная программа | Количество обучающихся, осваивающих соответствующие компоненты образовательной программы | Компоненты образовательной программы, при реализации которых организуется практическая подготовка | Сроки организации практической подготовки |
|---|---|---|---|---|
| 1. | 35.02.16 «Эксплуатация и ремонт сельскохозяйственной техники и оборудования» (Группа М-401) | 1. Амбарцумян Семён Романович<br>2. Белицкий Богдан Дмитриевич<br>3. Горочкин Егор Сергеевич<br>4. Литвинов Виталий Сергеевич<br>5. Мещеряков Иван Сергеевич<br>6. Рогачёв Николай Денисович<br>7. Садилов Георгий Георгиевич<br>8. Самохвалов Александр Витальевич<br>9. Юдин Евгений Романович | Производственная практика по **ПМ03** Техническое обслуживание и ремонт сельскохозяйственной техники | С 29.09.2025г. по 11.10.2025г. |
| 2. | 23.02.07Техническое обслуживание и ремонт двигателей, систем и агрегатов автомобилей (Группа АМ-306) | 1.Дьякон Данила Сергеевич<br>2. Мамулин Данила Сергеевич | Производственная практика по **ПМ04** Производство работ по профессии 18511 Слесарь по ремонту автомобилей | С 20.10.2025г. по 25.10.2025г. |
| 3. | 23.02.07Техническое обслуживание и ремонт двигателей, систем и агрегатов автомобилей (Группа АМ-406) | 1. Лукьяненко Никита Игоревич<br>2. Шахалиев Эльдар Асимович | Производственная практика по **ПМ 02** Организация процессов по техническому обслуживанию и ремонту автотранспортных средств | С 24.11.2025г. по 06.12.2025г. |
| 4. | 23.02.07Техническое обслуживание и ремонт двигателей, систем и агрегатов автомобилей (Группа АМ-405) | 1. Замфиров Алексей Юрьевич<br>2. Кащеев Александр Александрович | Производственная практика по **ПМ 02** Организация процессов по техническому обслуживанию и ремонту автотранспортных средств | С 08.12 2025г. по 20.12.2025г. |

**СОГЛАСОВАНО**
Профильная организация:
Специализированное государственное бюджетное учреждение Волгоградской области «Камышинское лесничество»
Адрес: 403889, Волгоградская обл.
г. Камышин, ул. Гагарина, дом 86 В
ИНН: 3410060432
ОГРН: 1023404977067
Тел. 8-844-57- 4-76-36

Директор СГБУ ВО
«Камышинское лесничество»
Ромадин Роман Алексеевич

М.П.

**СОГЛАСОВАНО**
Организация:
Государственное автономное профессиональное образовательное учреждение
«Камышинский политехнический колледж»
Адрес: 403889, Волгоградская обл.
г. Камышин, ул. Волгоградская, дом 47
ИНН: 3436107406
ОГРН: 1053453002701
Тел. 8-844-57- 4-15-38

Директор ГАПОУ «Камышинский политехнический колледж»
Новицкий Александр Васильевич

МП.

Заместитель директора по производственному обучению.
Е.В. Шапошникова

**Приложение №2**
к Договору о практической подготовке
обучающихся
№ 134 от «23» сентября 2025г.
(является неотъемлемой частью Договора)

Перечень помещений Профильной организации, в которых осуществляется реализация компонентов образовательной программы:

| Места осуществления практической подготовки | Адрес местонахождения |
|---|---|
| 1. СГБУ ВО «Камышинское лесничество» | 403889, Волгоградская обл. г. Камышин, ул. Гагарина, дом 86 В |

**СОГЛАСОВАНО**

Профильная организация:
Специализированное государственное бюджетное учреждение Волгоградской области «Камышинское лесничество»
Адрес: 403889, Волгоградская обл.
г. Камышин, ул. Гагарина, дом 86 В

ИНН: 3410060432
ОГРН: 1023404977067
Тел. 8-844-57- 4-76-36

Директор СГБУ ВО
«Камышинское лесничество»
Ромадин Роман Алексеевич

М.П.

**СОГЛАСОВАНО**

Организация:
Государственное автономное профессиональное образовательное учреждение
«Камышинский политехнический колледж»
Адрес: 403889, Волгоградская обл.
г. Камышин, ул. Волгоградская, дом 47

ИНН: 3436107406
ОГРН: 1053453002701
Тел. 8-844-57- 4-15-38

Директор ГАПОУ «Камышинский политехнический колледж»
Новицкий Александр Васильевич

М.П.

Заместитель директора по производственному обучению.
Е.В. Шапошникова

**КОМИТЕТ ОБРАЗОВАНИЯ И НАУКИ ВОЛГОГРАДСКОЙ ОБЛАСТИ**
ГОСУДАРСТВЕННОЕ АВТОНОМНОЕ ПРОФЕССИОНАЛЬНОЕ
ОБРАЗОВАТЕЛЬНОЕ УЧРЕЖДЕНИЕ
«КАМЫШИНСКИЙ ПОЛИТЕХНИЧЕСКИЙ КОЛЛЕДЖ»
**(ГАПОУ «Камышинский политехнический колледж»)**
Адрес: 403889 Волгоградская область, г. Камышин, ул. Волгоградская, дом 47
тел. 8-844-57-4-25-22, факс 8-844-57-4-13-56
ИНН 3436107406 e-mail kamkoll@yandex.ru

25.09.2025 № 636
на от

Директор СГБУ ВО
«Камышинское лесничество»
Ромадину Р.А.

## НАПРАВЛЕНИЕ НА ПРАКТИКУ

Уважаемый Роман Алексеевич!

Просим Вас оказать содействие в прохождении производственной практики по профилю специальности по **ПМ03 Техническое обслуживание и ремонт сельскохозяйственной техники** в период с 29.09.2025г. по 11.10.2025г. обучающимся группы М-401 специальности **35.02.16 «Эксплуатация и ремонт сельскохозяйственной техники и оборудования»** в следующем составе:

1. Амбарцумян Семён Романович
2. Белицкий Богдан Дмитриевич
3. Горочкин Егор Сергеевич
4. Литвинов Виталий Сергеевич
5. Мещеряков Иван Сергеевич
6. Рогачёв Николай Денисович
7. Садилов Георгий Георгиевич
8. Самохвалов Александр Витальевич
9. Юдин Евгений Романович

(Договор *№ 134* практической подготовке обучающихся от «23» сентября 2025г.)

Директор ГАПОУ «Камышинский политехнический колледж» А.В. Новицкий

Исп.: Зайчук Л.Л. 8(844-57)4-15-38

Сергей Сергеевич
зам. директора
Лесничество
получено

КОМИТЕТ ПРИРОДНЫХ РЕСУРСОВ, ЛЕСНОГО ХОЗЯЙСТВА
И ЭКОЛОГИИ ВОЛГОГРАДСКОЙ ОБЛАСТИ

**СПЕЦИАЛИЗИРОВАННОЕ ГОСУДАРСТВЕННОЕ БЮДЖЕТНОЕ УЧРЕЖДЕНИЕ
ВОЛГОГРАДСКОЙ ОБЛАСТИ «КАМЫШИНСКОЕ ЛЕСНИЧЕСТВО»
(СГБУ ВО «КАМЫШИНСКОЕ ЛЕСНИЧЕСТВО»)**

# ПРИКАЗ

26.09.2025 № 9-пр

Камышин

На основании договора от 23.09.2025 № 134 о практической подготовке

*Приказываю*:

1. Принять с 26.09.2025г. по 10.10.2025г. обучающихся по специальности «Эксплуатация и ремонт с/х техники и оборудования» на практику в следующем составе:
   Амбарцумян Семен Романович
   Белицкий Богдан Дмитриевич
   Горочкин Егор Сергеевич
   Литвинов Виталий Сергеевич
   Мещеряков Иван Сергеевич
   Рогачев Николай Денисович
   Садилов Георгий Георгиевич
   Самохвалов Александр Витальевич
   Юдин Евгений Романович
2. Всем практикантам пройти инструктаж по охране труда и технике безопасности под подпись.
3. Руководителем производственной практики назначить инженера по охране и защите леса СГБУ ВО «Камышинского лесничества» Серова Кирилла Игоревича.

Директор Р.А. Ромадин

С приказом ознакомлены:

_____Амбарцумян С.Р.
_____Белицкий Б.Д.
_____Горочкин Е.С.
_____Литвинов В.С.
_____Мещеряков И.С.
_____Рогачев Н.Д.
_____Садилов Г.Г.
_____Самохвалов А.В.
_____Юдин Е.Р.

ГАПОУ «Камышинский политехнический колледж»

# ЛИЧНАЯ КАРТОЧКА ОБУЧАЮЩЕГОСЯ ПРОХОЖДЕНИЯ ИНСТРУКТАЖЕЙ ПО ОХРАНЕ ТРУДА, ПОЖАРНОЙ БЕЗОПАСНОСТИ

(подлежит после заполнения возврату в колледж, заверяется печатью предприятия)

Фамилия, имя, отчество ***Амбарцумян Семёна Романовича***

Год рождения 11.02.2007

Специальность (профессия) 35.02.16 Эксплуатация и ремонт сельскохозяйственной техники и оборудования

Название организации (полностью) Специализированное государственное бюджетное учреждение Волгоградской области «Камышинское лесничество»

Вводный инструктаж провел Директор Р.А. Рамадин

(должность, роспись, Ф.И.О., дата)

Отметки о прохождении инструктажа:

| Дата проведения инструктажа | Вид инструктажа: первичный, на рабочем месте, повторный, внеплановый | Причина инструктажа | Фамилия, инициалы должность инструктирующего | Подпись | |
|---|---|---|---|---|---|
| | | | | инструктирующего | инструктируемого |
| 29.09.2025 | Первичный | Выход на практику | Рамадин Р.А Директор | | |
| | | | | | |
| | | | | | |
| | | | | | |
| | | | | | |
| | | | | | |

Заверено: Директор Р.А. Рамадин

(должность) ( подпись) ( Ф.И.О.)

«10» 10 2025 г

М.П.

10.10.2025

6

**КОМИТЕТ ОБРАЗОВАНИЯ И НАУКИ ВОЛГОГРАДСКОЙ ОБЛАСТИ**
**ГАПОУ «КАМЫШИНСКИЙ ПОЛИТЕХНИЧЕСКИЙ КОЛЛЕДЖ»**

**СОГЛАСОВАНО:**
Руководитель практики
от профильной организации
_____ Р.А. Рамадин
«____»_____20___г
М.П.

**УТВЕРЖДАЮ:**
Зам. директора по
производственному обучению
_____Е.В. Шапошникова
«____»_____20___г.
М.П.

**РАБОЧАЯ ПРОГРАММА ПРАКТИКИ**
**ПО ПРОФИЛЮ СПЕЦИАЛЬНОСТИ** (Выписка)
**на 2025-2026 уч. год**

По специальности: **35.02.16 Эксплуатация и ремонт сельскохозяйственной техники и оборудования (старший техник-механик)**
По модулю **ПМ.03 Техническое обслуживание и ремонт сельскохозяйственной техники**
Группа: М-401
**Профильная организация**_____
**Практика** с «29» сентября 2025г.по «11» октября 2025г
**Руководитель практики от учебного заведения** _____
**Руководитель практики от профильной организации** _____
**Цели и задачи производственной практики:**

Целью практики по профилю специальности является приобретение обучающимися профессиональных умений по специальности, закрепление, расширение и систематизация знаний, полученных при изучении общепрофессиональных и специальных дисциплин, на основе изучения деятельности конкретного предприятия, организации, приобретение практического опыта, развитие профессионального мышления, привитие умений организаторской деятельности в условиях трудового коллектива.

При прохождении производственной практики по профилю специальности обучающиеся обязаны:
— выполнять задания, предусмотренные программой практики;
— соблюдать действующие в организации правила внутреннего трудового распорядка;
— изучать и строго соблюдать правила и нормы охраны труда и пожарной безопасности.

Обучающиеся, не выполнившие без уважительных причин требования программы практики или получившие отрицательную оценку, отчисляются из учебного заведения, как имеющие академическую задолженность.

**Распределение бюджета времени**

| № п/п | Наименование тем и содержание практики | Количество часов |
|---|---|---|
| 1 | **Тема 3.1 Общее знакомство с предприятием**<br>Прохождение вводного инструктажа по охране труда.<br>Ознакомление с материально-технической базой предприятия. Знакомство с планово-предупредительной системой технического обслуживания и ремонта машин.<br>Прохождение инструктажа на рабочем месте. | 6 |
| 2 | **Тема 3.2 Техническое обслуживание и ремонт тракторов и автомобилей**<br>**Диагностирование и техническое обслуживание двигателей тракторов и автомобилей.** Подготовка двигателя к диагностированию. Оценка состояния двигателя по внешним признакам, оборотам коленчатого вала, мощности двигателя и часовому расходу топлива Диагностирование систем и механизмов двигателя...<br>**Техническое обслуживание шасси**. Определение технического состояния сборочных единиц трансмиссии и ходовой части визуально и с помощью приборов. Проведение технического обслуживания (ТО-1, ТО-2, ТО-3 за тракторами, ТО-1, ТО-2 за автомобилями) и наладки оборудования и приборов для проведения технического обслуживания.<br>Обслуживание и ремонт сцепления, тормозов и рулевого управления. Определение технического состояния сборочных единиц сцепления, тормозов и рулевого управления по внешним признакам. Дефектовка деталей после разборки сборочных единиц. Подбор материалов, узлов, агрегатов. Сборка, регулировка и испытание сборочных единиц.<br>Обслуживание и ремонт гидравлических систем механизма навески и амортизаторов.<br>**Обслуживание и ремонт электрооборудования**. Определение технического состояния сборочных единиц электрооборудования по внешним признакам и с помощью | 30 |

| | | |
|---|---|---|
| | диагностических средств. Техническое обслуживание сборочных единиц электрооборудования. Замена детали (узла). Сборка, регулировка, испытание сборочных единиц электрооборудования. Контроль качества работы.<br>**Сборка и обкатка тракторов и автомобилей**. Подготовка деталей к сборке. Технологическую последовательность сборки колёсной и гусеничной машины. Выполнение центровочных, регулировочных работ. Обкатка машин согласно технических условий. | |
| 3 | **Тема 3.3 Техническое обслуживание и ремонт сельскохозяйственной машин и оборудования**<br>**Обслуживание и ремонт почвообрабатывающих, посевных и посадочных машин**.<br>Определение технического состояния машин для обработки почвы, посевных и посадочных машин, машин по защите растений и внесению удобрений. Проведение разборочно-сборочных работ. Диагностирование рабочих органов и механизмов с помощью приборов. Составление ведомости дефектов. Выбор рационального способа ремонта (восстановления) рабочих органов, деталей почвообрабатывающих и посевных машин. Ремонт рабочих органов и деталей. Замена детали (узла). Контроль качества ремонта. Сборка, регулировка и настройка рабочих органов и механизмов плугов, борон, культиваторов, лущильников, дискаторов, сеялок, сажалок.<br>**Обслуживание комбайнов и уборочных машин.**<br>Диагностирование уборочных машин по внешним признакам и по показаниям щитовых приборов. Проведение технического обслуживания. Проверка технического состояния механизма и составление ведомости дефекта. Ремонт режущих, передающих, сепарирующих механизмов и предохранительных устройств. Подбор оборудования, приспособлений, инструмента для проведения сборки и регулировки механизмов. Замена детали (узла). Сборка механизма. Контроль качества работ.<br>Оформление заявок на материально- техническое обеспечение ТО и ремонта СХМ. | 18 |
| 4 | **Тема 3.4. Хранение техники** Подготовка машин к хранению и постановка на хранение. Очистка и мойка машин при подготовке к хранению<br>Постановка тракторов на хранение.<br>Постановка уборочных машин на хранение.<br>Постановка сельскохозяйственных машин на хранение<br>Техническое обслуживание машин в процессе хранения. Снятие машин с хранения и подготовка их к работе. Оформление документов о проведении о проведении ТО и ремонта, постановки и снятия с хранения сельскохозяйственной техники | 12 |
| 5 | **Тема 3.5. Составление отчетной документации.** Оформление дневника и отчета по практике. Защита отчёта. | 6 |
| | **ИТОГО:** | **72**<br>(2 нд.) |

В течение всего периода практики обучающиеся ведут дневники, в которых фиксируют все виды выполненных работ с соответствующими выводами и предложениями по совершенствованию технологии работ.

**Форма дневника**

| Дата | Содержание работ | Кол-во академических часов | Результат выполнения данных работ (оценка и подпись наставника) |
|---|---|---|---|
| | | | |
| | | | |
| | | | |

В последний день практики обучающиеся представляют отчёт, дневник, характеристику, подписанные руководителем и заверенные печатью профильной организации.

Рабочая программа производственной практики рассмотрена на заседании цикловой комиссии

Протокол №1 от «29» 08 2025 г.

Председатель _____ М.В. Гума

# ВВЕДЕНИЕ

Согласно договора о практической подготовке № 134 от 23 сентября 2025 года и на основании приказа №446 от 25 сентября 2025 года, приказа №453 от 29 сентября 2025 года о направлении на практику обучающихся ГАПОУ «Камышинский политехнический колледж» я был направлен на производственную практику по профилю специальности в СГБУ ВО «Камышинское лесничество»_для освоения профессионального модуля **ПМ 03 Техническое обслуживание и ремонт сельскохозяйственной техники**.

Продолжительность практики -2 недели.

Период практики с 29 сентября 2025 года по 11 октября 2025года. Согласно приказа по предприятию руководителем практики назначен Ромадин Роман Алексеевич.

Целью практики по профилю специальности яв[illegible]ся приобретение обучающимися профессиональных умений по сп[illegible], закрепление, расширение и систематизация знаний. [illegible]ри изучении общепрофессиональных и специальн[illegible]зе изучения деятельности конкретного [illegible]риобретение практического опыта, разви[illegible]витие умений организаторской деят[illegible]ва.

При про[illegible]по профилю специальности обучаю[illegible]

[illegible]ные программой практики;

[illegible] организации правила внутреннего трудового расп[illegible]

[illegible]рого соблюдать правила и нормы охраны труда и пожарной безопа[illegible]

Профессиональный модуль **ПМ.03 Техническое обслуживание и ремонт сельскохозяйственной техники** в себя включает:

**Общее знакомство с предприятием** Прохождение вводного инструктажа по охране труда. Ознакомление с материально-технической базой предприятия. Знакомство с планово-предупредительной системой технического обслуживания и ремонта машин.

Прохождение инструктажа на рабочем месте.

**Техническое обслуживание и ремонт тракторов и автомобилей**

Диагностирование и техническое обслуживание двигателей тракторов и автомобилей. Подготовка двигателя к диагностированию. Оценка состояния двигателя по внешним признакам, оборотам коленчатого вала, мощности двигателя и часовому расходу топлива Диагностирование систем и механизмов

двигателя.Техническое обслуживание шасси. Определение технического состояния сборочных единиц трансмиссии и ходовой части визуально и с помощью приборов. Проведение технического обслуживания (ТО-1, ТО-2, ТО-3 за тракторами, ТО-1, ТО-2 за автомобилями) и наладки оборудования и приборов для проведения технического обслуживания.

Обслуживание и ремонт сцепления, тормозов и рулевого управления. Определение технического состояния сборочных единиц сцепления, тормозов и рулевого управления по внешним признакам. Дефектовка деталей после разборки сборочных единиц. Подбор материалов, узлов, агрегатов. Сборка, регулировка и испытание сборочных единиц.

Обслуживание и ремонт гидравлических систем механизма навески и амортизаторов.

Обслуживание и ремонт электрооборудования. Определение технического состояния сборочных единиц электрооборудования по внешним признакам и с помощью диагностических средств [illegible] обслуживание сборочных единиц электрооборудования. [illegible] узла). Сборка, регулировка, испытание сборочных [illegible]. Контроль качества работы.

Сборка и обкатка [illegible] деталей к сборке. Технологичес[illegible] лесной и гусеничной машины. Выпо[illegible] работ. Обкатка машин согласно [illegible]

**[illegible] ремонт сельскохозяйственной машин и об[illegible]**

[illegible] ремонт почвообрабатывающих, посевных и посадочных маш[illegible]

[illegible]ление технического состояния машин для обработки почвы, посевных и посадочных машин, машин по защите растений и внесению удобрений. Проведение разборочно-сборочных работ. Диагностирование рабочих органов и механизмов с помощью приборов. Составление ведомости дефектов. Выбор рационального способа ремонта (восстановления) рабочих органов, деталей почвообрабатывающих и посевных машин. Ремонт рабочих органов и деталей. Замена детали (узла). Контроль качества ремонта. Сборка, регулировка и настройка рабочих органов и механизмов плугов, борон, культиваторов, лущильников, дискаторов, сеялок, сажалок.

Обслуживание комбайнов и уборочных машин.

Диагностирование уборочных машин по внешним признакам и по показаниям щитовых приборов. Проведение технического обслуживания. Проверка технического состояния механизма и составление ведомости дефекта.

Ремонт режущих, передающих, сепарирующих механизмов и предохранительных устройств. Подбор оборудования, приспособлений, инструмента для проведения сборки и регулировки механизмов. Замена детали (узла). Сборка механизма. Контроль качества работ.

Оформление заявок на материально- техническое обеспечение ТО и ремонта СХМ.

**Хранение техники** Подготовка машин к хранению и постановка на хранение. Очистка и мойка машин при подготовке к хранению

Постановка тракторов на хранение.

Постановка уборочных машин на хранение.

Постановка сельскохозяйственных машин на хранение

Техническое обслуживание машин в процессе хранения. Снятие машин с хранения и подготовка их к работе. Оформление документов проведении о проведении ТО и ремонта, постановки и снятия с хранени озяйственной техники

# 1 КРАТКАЯ ХАРАКТЕРИСТИКА ПРЕДПРИЯТИЯ

## 1.1 Характеристика хозяйства

СГБУ ВО «Камышинское лесничество» зарегистрирована в едином государственном реестре юридических лиц 17 февраля 1997 году и зарегистрировано по адресу: 403889, Волгоградская область, г. Камышин, ул. Гагарина, 86 в. Руководителем организации (лицом, имеющим право без доверенности действовать от имени юридического лица) с 17 апреля 2024 г. является директор Ромадин Роман Алексеевич.

Основной вид деятельности организации: Лесоводство и прочая лесохозяйственная деятельность

**Дополнительно организация заявила следующие виды деятельности:**

01.11.2 Выращивание зернобобовых культур

01.50 Смешанное сельское хозяйство

01.61 Предоставление услуг в области растениеводства

02.10.11 Выращивание посадочного материала лесных растений (саженцев, сеянцев)

02.20 Лесозаготовки

02.30 Сбор и заготовка пищевых лесных ресурсов, недревесных лесных ресурсов и лекарственных растений

02.40 Предоставление услуг в области лесоводства и лесозаготовок

16.29 Производство прочих деревянных изделий; производство изделий из пробки, соломки и материалов для плетения

46.73.2 Торговля оптовая пиломатериалами

47.99 Торговля розничная прочая вне магазин

49.41 Деятельность автомобильного гру

64.99 Предоставление прочих фи ованию и пенсионному обеспеч ировки

77.21 Прокат и аренда аров

79.90.2 Деятельн х туристических услуг

84.11.8 Упр государственной собственности

Для вы от предприятие располагает следующим с парка, таблица 1.

Таб. зяйства

| Наимен машин | Количество машин | Планируемая среднегодовая наработка на 1 машину |
|---|---|---|
| 1 | 2 | 3 |
| Тракторы: | | |
| МТЗ-82.1 | 3 | 1250 мото-ч |
| Сельскохозяйственные машины | | |
| Плуги: | | |
| ПЛН-3-35 | 1 | |
| Культиваторы: | | |
| КЛБ-1,7 | 1 | |
| КУМ-2,5 | 1 | |
| Борона: | | |

| 1 | 2 | 3 |
|---|---|---|
| БДМ-2,5×Н | 1 | |
| БД-2,4×2Н | 1 | |
| Автомобили: | | |
| КамАЗ -53212 | 2 | 30000 км |
| ГАЗ-53-12 | 2 | 25000 км |

1.2 Характеристика ремонтно-технической базы

СГБУ ВО «Камышинское лесничество» располагает центральной ремонтной мастерской, которая имеет все необходимые участки ремонта и обслуживания машин. Капитальные ремонты проводятся на ремонтно-технических предприятиях нашей области, а текущие ремонты и технические обслуживания проводятся в центральной ремонтной мастерской. В мастерской имеется исп[illegible]емонтно-технологическое оборудование, приспособления, инст[illegible]ведения ремонтных работ.

Поддерживание парка в работоспособн[illegible]е их деталей достигается за счет внедрения в [illegible]системы ТО. Техническое обслуживан[illegible]луатации МТП проводится силами и сре[illegible]

Хозяйство расп[illegible]ются сельскохозяйственные машины. В х[illegible]верка хранения техники, качество её рем[illegible]

В ус[illegible]хозяйства в основном проводятся текущие ремонт[illegible]ей и другой сельскохозяйственной техники, так как отсутству[illegible]становлению изношенных деталей, стационарный пункт техническ[illegible]уживания и диагностики. Это не позволяет в условиях данной мастерской делать сложные ремонты.

Ремонт сельскохозяйственных машин производится в мастерских хозяйства; ремонт наиболее простых сельскохозяйственных машин производится в кузнице. При ремонте почвообрабатывающих машин основной объём составляют кузнечные работы; при ремонте уборочных машин (зерноуборочных комбайнов, жаток) выполняются слесарно-механические работы, связанные с заменой и подгонкой деталей. Для обеспечения высокого качества работы по ремонту и монтажу сельскохозяйственной техники установлены жесткие технические требования.

Рабочее место должно быть оснащено верстаками, тисками, ручным и механизированным слесарно-монтажным, режущим, вспомогательным и измерительным инструментом, вспомогательным оборудованием.

1.3 Годовой план ремонта машин

Количество плановых ремонтов и номерных технических обслуживаний тракторов определяется по планируемой среднегодовой наработке на одну машину.

Для тракторов одной марки число ремонтов и технических обслуживаний определяют по формулам:

$$N_к = \frac{B_г \cdot n}{A_k}, \quad (1)$$

$$N_{т.пл.} = \frac{B_г \cdot n}{A_т} - N_k, \quad (2)$$

$$N_{ТО\text{-}3} = \frac{B_г \cdot n}{A_{ТО\text{-}3}} - N_к - N_{т.пл.}, \quad (3)$$

$$N_{ТО\text{-}2} = \frac{B_г \cdot n}{A_{ТО\text{-}2}} - N_к - N_{т.пл.} - N_{ТО\text{-}3}, \quad (4)$$

$$N_{ТО\text{-}1} = \frac{B_г \cdot n}{A_{ТО\text{-}1}} - N_к - N_{т.пл.} - N_{ТО\text{-}3} - N_{ТО} \quad (5)$$

где $N_к$, $N_{т.пл.}$, $N_{ТО\text{-}2}$, $N_{ТО\text{-}1}$ – соответствен[illegible]ьных, плановых текущих ремонтов и номерны[illegible]х тракторов конкретной марки на планир[illegible]

$B_г$ – годовая плани[illegible]и марки, усл. эт. га;

$A_к$ [illegible]ериодичность проведения капитал[illegible]омерных ТО , усл. эт. га;

n [illegible]

Зн[illegible]лученные по формуле (2) необходимо отбрасывать, а более [illegible]ть до 1.

Табл[illegible] – Периодичность проведения ТО и ремонтов для тракторов

| Марка трактора | Периодичность, усл. эт. га | | | | |
|---|---|---|---|---|---|
| | КР | ТР | ТО-3 | ТО-2 | ТО-1 |
| МТЗ-82.1 | | 2000 | 1000 | 500 | 125 |

Для трактора МТЗ-82.1

Потребное количество ремонтов и ТО на планируемый год

$$N_{т.пл} = \frac{1250 \cdot 3}{2000} = 1{,}87$$

Принимаем $N_{т.пл.} = 2$.

$$N_{ТО\text{-}3} = \frac{1250 \cdot 3}{1000} - 1 = 2{,}75$$

Принимаем $N_{ТО-3}$=2.

$$N_{ТО-2}=\frac{1250 \cdot 3}{500} - 1 - 2 = 4{,}5$$

Принимаем $N_{ТО-2}$= 4.

$$N_{ТО-1}=\frac{1250 \cdot 3}{125} - 1 - 2 - 4 = 23$$

Принимаем $N_{ТО-1} = 23$

Таблица 4 – Периодичность проведения ТО и ремонтов для автомобилей

Размеры в километрах

| Марка автомобилей | Периодичность | | |
|---|---|---|---|
| | КР | ТО-2 | ТО-1 |
| ГАЗ-53-12 | 95000 | 6000 | 2500 |
| КамАЗ-53212 | 120000 | 6000 | 2500 |

Для автомобилей ГАЗ-53-12

Потребное количество капитальных ремонтов и номерн

$$N_к= \frac{25000 \cdot 2}{95000} \cdot 0{,}83 =$$

Принимаем $N_к = 0$.

Принимаем N

10 = 10

Прин

Для автом

Потреб во капитальных ремонтов и номерных ТО.

$$N_к= \frac{30000 \cdot 2}{120000} \cdot 0{,}83 = 0{,}41$$

Принимаем $N_к = 0$.

$$N_{ТО-2}= \frac{30000 \cdot 2}{6000} - 2 = 8$$

Принимаем $N_{ТО-2}$= 8.

$$N_{ТО-1}= \frac{30000 \cdot 2}{2500} - 2 - 8 = 14$$

Принимаем $N_{ТО-1}$= 14.

Для сельскохозяйственных машин количество текущих ремонтов определяется по формуле:

$$N_т= n \cdot \eta_т, \qquad (11)$$

где $N_т$ – количество текущих ремонтов данной марки;

n – количество машин данной марки в хозяйстве;

$\eta_т$ – коэффициент охвата текущим ремонтов.

Результаты расчетов заносим в таблицу 5

Таблица 5 – Ремонт сельскохозяйственных машин

| Наименование и марки машин | Количество машин | Количество ремонтов |
|---|---|---|
| 1 Плуги:<br>1.1 ПЛН-3-35 | <br>1 | <br>1 |
| 2 Культиваторы:<br>2.1 КЛБ-1,7<br>2.2 КУМ-2,5 | <br>1<br>1 | <br>1<br>1 |
| 6 Бороны:<br>6.1 БДМ 2,5×Н<br>6.2 БД-2,4×2Н | <br>1<br>1 | <br>1 |

По результатам проведенных расчетов составляет[illegible] ремонта и ТО МТП хозяйства, таблица 6.

Таблица 6 - Годовой план ТО и ремонт[illegible]

| Наименование и марка машин | К[illegible] | [illegible] | [illegible]ов и ТО |
|---|---|---|---|
| 1 Тракторы: | | | |
| | | [illegible] | 2 |
| | | ТО-3 | 2 |
| | | ТО-2 | 4 |
| | | ТО-1 | 23 |
| 2 Автомо[illegible] | | | |
| | | ТО-2 | 8 |
| | | ТО-1 | 10 |
| | | ТО-2 | 8 |
| | | ТО-1 | 14 |
| 3 Сельскохозяйственные машины: | | | |
| 3.1 Плуги:<br>3.1.1 ПЛН-3-35 | <br>1 | <br>ТР | |
| 3.2 Культиваторы:<br>3.2.1 КЛБ-1,7<br>3.2.2 КУМ-2,5 | <br>1<br>1 | <br>ТР<br>ТР | |
| 3.3 Бороны:<br>3.6.1 БДМ 2,5×Н<br>3.6.2 БД-2,4×2Н | <br>1<br>1 | <br>ТР<br>ТР | |

# 2 ОРГАНИЗАЦИЯ ТЕХНИЧЕСКОГО ОБСЛУЖИВАНИЯ МАШИННО-ТРАКТОРНОГО ПАРКА

## 2.1 Виды технического обслуживания тракторов и сельскохозяйственных машин

В процессе работы или хранения машин изменяются их эксплуатационные параметры, которые периодически необходимо восстанавливать. Их восстановление происходит за счет качественного и своевременного проведения технического обслуживания.

**Техническое обслуживание (ТО)** — это совокупность работ, выполняемых при подготовке машины к использованию, транспортировке и хранени[illegible] целью поддержания ее исправного и работоспособного состояния.

**Работоспособное состояние** — состояние изделия, пр[illegible] полняет заданные функции с параметрами, установлен[illegible] тивно-технической документации.

Параметры функций изделий за[illegible] ния. Например, у лапы-бритв[illegible]

Параметры техни[illegible] ются внезапно (внезапный от[illegible] дит постепенно от номинального з[illegible] которого изделие теряет работоспособнос[illegible] ный). Учитывая высокую стоимость отказа сельскох[illegible], связанную с возможным дополнительным их простоем, ос[illegible] следует уделять выбору правильной системы ТО и ремонта машин, [illegible]дования.

**Система технического обслуживания и ремонта машин** является комплексом взаимосвязанных мероприятий, которые определяют технологию и организацию проведения работ по техническому обслуживанию и ремонту машины для конкретных условий эксплуатации с целью обеспечения необходимых показателей качества, предусмотренных соответствующей нормативно-технической документацией. Для различных машин при эксплуатации установлены соответствующие виды технического обслуживания и ремонтов.

Так, для тракторов всех марок при их использовании по назначению (ГОСТ 20793—86) и хранении (ГОСТ 7751—85) предусмотрены виды ТО, указанные в таблице 2.1. Виды ТО для комбайнов и сельскохозяйственных машин при их использовании и длительном хранении приведены в таблице 2.2. Виды ТО для автомобилей, используемых в сельском хозяйстве, регламентированы Положением о

техническом обслуживании и ремонте подвижного состава автомобильного транспорта

**Виды ТО и периодичность их проведения при эксплуатации тракторов**

***При обкатке (ТО-О)*** - Перед началом, в ходе и по окончании обкатки

*Ежесменное (ЕТО)* - 8...10ч

*Первое (ТО-1)* - 125 мото-ч

*Второе (ТО-2)* - 500 мото-ч

*Третье (ТО-3)* - 1000 мото-ч

***Сезонное при переходе к весенне- летнему периоду эксплуатации (СТО-ВЛ)*** - При установившейся среднесуточной температуре окружающего воздуха выше 5 °С

***Сезонное при переходе к осенне- зимнему периоду эксплуатации (СТО-бЗ)*** - При установившейся среднесуточной температуре окружающего воздуха ниже —5 °С

***В особых условиях эксплуатации-*** В условиях пустыни, на песча[illegible]х, каменистых или болотистых почвах. При длительных низких и высоких [illegible]рах.

В условиях высокогорья

***При подготовке к длительному хранению*** - [illegible]чта окончания периода использования

***В процессе длительного хран***[illegible]крытых площадках и под навес[illegible]крытых помещениях

***При сня***[illegible]о начала использования

**Виды [illegible] при эксплуатации автомобилей для тр[illegible]ловий**

***Ежедн***[illegible] в смену (по окончании работы подвижного

***Первое (***[illegible]

Легковые [illegible]обили – 3000 км

Автобусы – 2800 км

Грузовые автомобили и автобусы на базе грузовых автомобилей – 2500км

***Второе (ТО-2):***

Легковые автомобили – 12000 км

Автобусы – 11200 км

Грузовые автомобили и автобусы на базе грузовых автомобилей – 10000 км

***Сезонное (СО)*** - Два раза в год (перед началом весенне-летнего и осенне-зимнего периодов эксплуатации

2.2 Типовой перечень операций технического обслуживания при использовании тракторов

При подготовке к эксплуатационной обкатке трактор осматривают, очищают от пыли и грязи, удаляют консервационную смазку. Осматривают и подготавливают к работе батарею аккумуляторов. Проверяют уровни масла в составных частях, оборудованных устройством для проверки, и при необходимости дозаправляют маслом. Смазывают через пресс-масленки составные части трактора. Проверяют и при необходимости подтягивают наружные резьбовые и другие соединения трактора. Проверяют и при необходимости регулируют натяжение ремней (генератора, вентилятора, компрессора), механизмы управления, гусеничных цепей. Давление воздуха в шинах. Заправляют охлаждающей жидкостью систему охлаждения двигателя. Ослушивают двигатель при работе, проверяют показания контрольных приборов на соответствие установленным нормам. Проверяют работоспособность двигателя, рулевого управления, системы оснащения и сигнализации, стеклоочистителя и тормозов. Через три смены дополнительно проверяют и при необходимости регулируют натяжение ремней приводов вентилятора и гене[illegible]тора. Допускается дозаправлять двигатель трактора маслом в течение см[illegible]

По окончании эксплуатационной обкатки трактор о[illegible]щают.

Виды технического обслуживания машин

1. Ежесменное техническое обсл[illegible]
   Трактор очищают от пы[illegible]ют отсутствие течи топ[illegible]сти устраняют п[illegible]доне картера двигат[illegible] при необходимости [illegible]
   [illegible] (ТО-1).
   [illegible]рязи. Внешним осмотром проверяют от-[illegible], масла и электролита и при необходимости [illegible]кания. Проверяют уровни масла в поддоне картера [illegible]охлаждающей жидкости- в радиаторе и при необходимости [illegible]вают до заданных уровней. Проверяют уровень работоспособности двигателя, рулевого управления, системы освещения и сигнализации, стеклоочистителя и тормозов. Регулируют натяжение приводных ремней и давление воздуха в шинах. Сливают отстой из фильтров грубой очистки топлива.
3. Второе техническое обслуживание (ТО-2).
   Дополнительно, кроме операций ТО-1 проверяют и при необходимости регулируют зазоры между клапанами и коромыслом двигателя: муфту сцепления, тормозов и карданной передачи; муфту сцепления основного двигателя и привода вала отбора мощности; муфту управления поворотом, тормозную систему колесных тракторов; люфт рулевого колеса; осевой зазор подшипников направляющих колес; натяжение гусениц и шплинтовку пальцев.
4. Третье техническое обслуживание (ТО-3).

При ТО-3 наряду с другими диагностическими работами проводят ресурсное диагностирование трактора. При этом определяют изношенность и оценивают остаточный ресурс гильз поршневой группы, подшипников коленчатого вала двигателя, агрегатов силовой передачи. Регулируют форсунки на давление начала впрыска и качество распыла топлива, топливный насос, зазоры между электродами свечей и тактами прерывателя магнето, муфту сцепления пускового устройства двигателя, подшипники направляющих колес и опорных катков гусеничного трактора, осевое перемещение кареток, подвески, подшипники конечных передач, агрегаты гидравлических систем, стояночный тормоз, подшипники промежуточной опоры карданной передачи, пневматическую систему.

2.3 Эксплуатационная обкатка машин:

- обкатка двигателя на холостом ходу;

На холостом ходу двигатель обкатывают в течение 15 минут. На всех обкатках ослушивают двигатель, проверяют отсутствие течи топлива, воды и масла.

- обкатка гидравлической системы трактора;

После обкатки и тщательной проверки двигателя проводят [illegible] равличе-
ской навесной системы на холостом ходу и под нагр[illegible] лжитель-
ность обкатки 30–40 минут. Перед запуском [illegible] ют меха-
низм привода гидравлического насо[illegible] перево-
диться из одного положения [illegible]

- обкатка механи[illegible] грузки;

Гидравлическ[illegible] грузом на механизме
навес[illegible] уская груз в течение 10
мину[illegible] вала и 10 минут при работе ди-
зеля в [illegible]

Тракто[illegible] обкатывают в течение 1,5–20 часов с поочерёд-
ным пер[illegible] дач, начиная с низшей и заканчивая высшей, примерно
по 30 ми[illegible] ждой.

- обкатка несамоходных сельскохозяйственных машин ;

Продолжительность зависит от типа и конструкции машины и находится в пределах от 10 до 100 ч, при этом чем сложнее машина, тем продолжительнее обкатка. Обкатка производится последовательно на различных режимах: на холостом ходу, с нагрузкой на уровне 10–20% от максимальной и при максимальной нагрузке. Перед началом обкатки необходимо выполнить контрольные и крепёжные работы в ответственных сборочных единицах машины, а в конце обкатки — крепёжные работы всей машины.

Признаком удовлетворительной обкатки служит устойчивая работа всех сборочных единиц машины при допустимых шумах и нагревах, нормальной мощности и производительности.

2.4 Хранение сельскохозяйственных машин, тракторов и комбайнов

**1)Хранение тракторов;**

Существует три вида хранения тракторов:
-Межсменное. Перерыв в использовании трактора до 10 дней.
-Кратковременное. От 10 дней до двух месяцев.
-Длительное. Более двух месяцев.
Места хранения тракторов:
-Закрытые помещения. Поверхность трактора предохраняется от атмосферных осадков и осаждения на ней влаги, в результате чего коррозия протекает менее интенсивно.
-Сараи и гаражи. Применяют при постановке тракторов на длительное хранение.
-Навесы и открытые площадки. Используются как для длительного, так и для кратковременного хранения.

**2)Хранение уборочных машин;**

Наружные поверхности составных частей уборочных комбайнов промывают и обдувают сжатым воздухом до полного удаления остатков влаги. Места скопления пожнивных остатков внутри молотилки очищают и обдувают сжатым воздухом. После обдувки производят дезинфекцию внутренних поверхностей.
Ножи режущих аппаратов очищают, покрывают защитной смазкой [illegible] тавляют в деревянные чехлы-перчатки, обвязывают проволокой и сла[illegible]. Допускается хранение ножей режущих аппаратов в закрыт[illegible] ыми в отработанное моторное или трансмиссионное [illegible]
Штоки гидроцилиндров втягивают [illegible] ть штока покрывают защитной смазкой [illegible]
У кормоуборочных [illegible] устанавливают на копи[illegible] рованную на каркасе п[illegible] подставках. Сменный измель[illegible] ют на специальную подставку.

**3)[illegible], посевных и посадочных машин;**

Почвообр[illegible] е и посадочные машины рекомендуется хранить в закрыт[illegible] ии под навесом на отдельных оборудованных территориях (машинн[illegible] или секторе хранения).
Допускается хранить машины на открытых оборудованных площадках при обязательном выполнении работ по консервации, герметизации и снятию составных частей, требующих складского хранения.

**4)Контроль и техническое обслуживание машин в период хранения;**

Правильность хранения машин на открытых площадках и под навесами проверяют не реже одного раза в месяц, а после сильного ветра, снегопада и дождя – немедленно, в закрытых помещениях – через каждые 2 месяца. При этом проверяют установку машин, устойчивость, отсутствие перекосов и прогибов длинно габаритных деталей, комплектность, давление воздуха в шинах отсутствие подтекания масла, надежность герметизации отверстий, состояние противокоррозионных покрытий и защитных устройств. Обнаруженные дефекты надо немедленно устранять.
Правильность хранения снятых агрегатов, сборочных единиц и деталей проверяют периодически, причем детали из резины и текстиля каждые 2-3 месяца проветри-

вают, перекладывают, а при необходимости насухо протирают, припудривают тальком, дезинфицируют. В аккумуляторных батареях ежемесячно контролируют уровень и плотность электролита.

Существует три способа хранения машин и деталей (закрытый, открытый и комбинированный), которые обуславливаются конструктивными особенностями машин, природно-климатическими условиями, наличием соответствующих помещений или открытых площадок.

Закрытый способ (в сарае, гараже, на складе) явл-ся лучшим, т.к. позволяет надежно предохранять машины от атмосферных и климатических воздействий. В закрытых помещения в основном следует хранить машины зерноуборочные, очистительные, для внесения гербицидов и ядохимикатов, а также другие сложные и дорогостоящие машины.

Открытый способ рекомендуется в основном для кратковременного хранения таких машин, как плуги, бороны, культиваторы и т.п. Этот способ характеризуется тем, что машины хранят на открытых площадках без снятия с них к-либо сборочных единиц и деталей.

Комбинированный способ применяют наиболее часто. Он сочетает [illegible]бе условия открытого и закрытого способов, т.к сложные машины хран[illegible]их помещениях или под навесом, а простые машины – на откры[illegible]рудованных площадках с твердым покрытием.

**5)Снятие машин с хранения;**

Снятие машин с хранения вкл[illegible]

-Освобождение техник[illegible]предохранительной с[illegible]тройства.

-Устано[illegible]ых единиц и деталей. [illegible], при необходимости подзаряжают а[illegible]

-Заправ[illegible]ными материалами. Проверяют исправность механизмо[illegible]вручную.

-Запуск д[illegible]при наличии у машины двигателя осуществляют его запуск и делают пр[illegible]ерку работы в различных режимах.

-Проверка исправности трансмиссии, ходовой части и рулевого управления. У самоходных машин проверяют действие трансмиссии, ходовой части и рулевого управления.

-Устранение выявленных неисправностей.

-Сдача машины после хранения. Составляется акт приёма её в эксплуатацию.

# 3 ОСНОВНЫЕ ПРАВИЛА ТЕХНИКИ БЕЗОПАСНОСТИ ПРИ ОБСЛУЖИВАНИИ, ДИАГНОСТИРОВАНИИ, РЕМОНТУ СЕЛЬСКОХОЗЯЙСТВЕННЫХ МАШИН

-Перед выполнением работ детали, узлы и агрегаты нужно очистить от растительных остатков и масляных загрязнений.

-При очистке машин сжатым воздухом следует использовать защитные очки и респиратор, а струю воздуха направлять от себя.

-Все работы по техническому диагностированию машин нужно проводить при остановленной машине и неработающем двигателе.

-Под колёса машины, установленной для технического обслуживания, следует положить противооткатные башмаки, поставить на ручной тормоз, выключить зажигание и перекрыть подачу топлива.

-Перед поддомкрачиванием машину нужно размещать на ровной горизонтальной площадке. Под основание домкрата следует подложить деревянные подкладки, а рядом с домкратом установить надёжную подставку, обеспе[illegible] устойчивость машины.

-Машину нужно устанавливать только на [illegible] ьзуясь случайными предметами.

-Технику следует осматр[illegible] нагретыми частями ма[illegible]

-При вы[illegible] местах нужно быть вним[illegible] рые края болтов, гаек, шплинтов, об[illegible]

-Не сле[illegible] на кожу рук масла и топлива, так как это может вызвать [illegible] жного покрова.

- Разборк[illegible] борка машин, агрегатов и узлов производятся на специально отведенных площадках с использованием средств малой механизации и подъемно-транспортных механизмов.

- При разборке следует снимать узлы, требующие ремонта, узлы, препятствующие снятию их, а также те, которые по условиям безопасности нельзя оставлять на машине при дальнейшей разборке.

- Отсоединенные круглые или длинномерные составные части машин размещаются на специальных подставках или стеллажах.

- Работы под поднятыми кузовами машин проводятся только при установленной упорной штанге, предотвращающей их опускание.

- Пружины сжатия снимаются и устанавливаются специальными съемниками.

- При рубке, резке металла, заправке, наварке и заточке инструмента необходимо работать в защитных очках и рукавицах.

- Стружки, опилки и обрезки металла должны удаляться щетками, скребками, крючками или другими приспособлениями. Сдувание их или сгребание незащищенной рукой запрещается.
- При работе в производственных цехах по ремонту и установке оборудования слесарь обязан:
- Следить за наличием ограждений опасных зон на рабочих местах.
- Правильно пользоваться приспособлениями, предназначенными для удобства работы и безопасности работающих (переносными лестницами, стремянками и др., которые должны отвечать требованиям настоящих Правил).
- Не находиться на оборудовании при его перемещении и подъеме.
- Не оставлять инструменты, метизы, струбцины и др. на оборудовании и конструкциях.
- При пользовании средствами малой механизации следить за их исправностью, правильной установкой и креплением.
- Оси блоков должны быть прочно и неподвижно закреплены в "щеках" с помощью гаек и шплинтов); оси, ролики, крюк, подвеска и щеки не дол[illegible]ь трещин и других дефектов.
- Реечные и винтовые домкраты необходим[illegible]ными и наддомкратными прокладками. Пр[illegible]пендикулярно к оси домкрата. [illegible]щения груза; форма оп[illegible]жность соскальз[illegible] груза. Применение домк[illegible]ии, исключающих выход рейки или ви[illegible]ся.
- Реечн[illegible] должны быть снабжены устройствами, исключающими во[illegible]мопроизвольного опускания груза при снятии усилия с рычага или ру[illegible]ки.

## ОТЧЁТ О ВЫПОЛНЕНИИ ПРОИЗВОДСТВЕННЫХ ЗАДАНИЙ

На протяжении всей практики выполнял работы согласно рабочей программы:

- на рабочих местах на постах диагностики, контрольно-технического пункта и участках ежедневного обслуживания (ЕТО) МТЗ-82 и сельскохозяйственных машин и агрегатов:

-Диагностирование и техническое обслуживание двигателей тракторов и сельскохозяйственных машин.

-Техническое обслуживание шасси трактора МТЗ-82.

-Обслуживание и ремонт электрооборудования трактора МТЗ-82.

-Сборка и обкатка узлов и механизмов тракторов и автомобилей.

-Обслуживание и ремонт почвообрабатывающих, посевных и посадочных машин.

-Хранение техники.

# ВЫВОДЫ

Я, Амбарцумян Семён Романович, проходил производственную практику в ремонтной мастерской СГБУ ВО «Камышинское лесничество». Основной целью моей практики являлось: закрепление знаний и навыков, полученных мной в процессе теоретического обучения. В ходе прохождения практики наблюдались разнообразные виды выполняемых работ, не было однообразия, приобрел практические опыт.

В реальных условиях я научился применять свои знания и выполнять производственные задания по сбору и разборке, диагностике, обслуживанию легковых автомобилей.

Хочу отметить положительные стороны:

- я был закреплён за опытным руководителем
- меня обеспечили оборудованны
- меня обеспечили необ
- выполнял р , рабочих местах на постах низмов.

## СПИСОК ИСПОЛЬЗОВАННЫХ ИСТОЧНИКОВ

1. А. М. Третьяков, А. Д. Петров. Справочник молодого слесаря по техническому обслуживанию и ремонту автомобилей. Москва, «Высшая школа», 1989 -255с

2.Г. А. Воропаев, В.М. Мыхлин, В.М. Грибков и др. Техническое обслуживание и ремонт автомобилей в сельском хозяйстве. Москва,» Россельхозиздат»,1972 -238с

2 «Положение о техническом обслуживании и ремонте подвижного состава автомобильного транспорта» (утв. Минавтотрансом РСФСР 20.09.1984)

3 «Общесоюзные нормы технологического проектирования предприятий автомобильного транспорта ОНТП -01-86», - М: «Минавтотранс РСФСР», 2016 г. – 218 с.

5 «Положение о техническом обслуживании и ремонте тракто[illegible] хоз машин», - М: «Транспорт», 2015 г. – 72 с.

6 «Типовая технология ремонта машин»

Дневник
прохождения производственной практики

1. ФИО обучающегося Амбарцумян Семёна Романовича
2. Группа М-401
3. Специальность: 35.02.16 Эксплуатация и ремонт сельскохозяйственной техники и оборудования;
4. Вид производственной практики по профилю специальности по ПМ 03 **Техническое обслуживание и ремонт сельскохозяйственной техники**
(по профилю специальности по профессиональному модулю; преддипломную)
5. Место прохождения практики СГБУ ВО «Камышинское лесничество» 403889, г. Камышин, Волгоградская обл., ул. Гагарина, 86 В.
(наименование, юридический адрес профильной организации)
6. Сроки проведения практики период с 29.09.2025 г. по 11.10.2025 г.
7. Содержание деятельности обучающегося в момент прохо[illegible] практики (по дням):



| Дата | Содержание работ | [illegible] часов | [illegible]ультат [illegible]олнения [illegible]ых ра[illegible] (оценка и подпись наставника) |
|---|---|---|---|
| 29.09. 2025 | [illegible]тажа по охране труда. [illegible]ьно-технической базой пред[illegible]ство с планово-предупредительной си[illegible]ехнического обслуживания и ремонта маши[illegible]. Прохождение инструктажа на рабочем месте. | 7 | 5 |
| 30.09. 2025 | **Обслуживание механизма газораспределения двигателя Д-240 (Трактор МТЗ-80)** заключается в обеспечении надлежащих зазоров между бойками коромысел и торцами стержней клапанов, подтяжке гаек крепления головки цилиндров. Зазоры между клапанами и коромыслами проверяем и регулируем через каждые 500 моточасов а также после снятия головки цилиндров, подтяжки гаек крепления головки цилиндров и при появлении стука клапанов. Зазор между бойком коромысла и торцом стержня клапана на прогретом двигателе регулируем на величину 0,25 мм. Перед регулировкой зазора в клапанах снимаем колпак крышки головки цилиндров и прове- | 7 | 4 |

ряем затяжку гаек крепления стоек валика коромысел. Проварачиваем коленчатый вал до момента перекрытия клапанов в первом цилиндре (всасывающий клапан первого цилиндра открывается, выхлопной закрывается) и отрегулируйте зазор в четвёртом, шестом, седьмом и восьмом клапанах (отсчёт клапанов от вентилятора). Затем проверните коленчатый вал на один оборот, установив перекрытие в четвертом цилиндре, и отрегулируйте зазор в первом, втором, третьем и пятом клапанах.



Для установки зазора отпустите контргайку винта на коромысле регулируемого клапана и, вворачивая или выворачивая винт, установите между бойком коромысла и торцом стержня клапана необходимый зазор по щупу. После установки зазора затяните контргайку и снова проверьте зазор щупом, проворачивая штангу. По окончании регулировки зазора в клапанах поставьте на место крышку головки цилиндров.

Клапаны можно регулировать также по положению поршня в верхней мертвой точке. Для этого проверните коленчатый вал до момента установки поршня первого цилиндра в верхнюю мертвую точку, соответствующую концу такта сжатия, и отрегулируйте зазор

| | | | |
|---|---|---|---|
| | в клапанах первого цилиндра. Проверните коленчатый вал на пол- оборота и отрегулируйте зазор в клапанах третьего цилиндра, т. е, зазор в клапанах регулируйте в последовательности, соответствующей порядку работы цилиндров (1—3—4—2), проворачивая коленчатый вал па пол-оборота по ходу часовой стрелки.. | | |
| 01.10. 2025 | Регулировка затяжки подшипников ступицы заднего колеса на автомобиле «ГАЗ-53»<br>Для регулировки затяжки подшипников ступицы заднего колеса автомобиля необходимо:<br>1. Поднять колесо домкратом, отвернуть гайки шпилек крепления фланца полуоси, снять пружинные шайбы и конусные втулки, освободить контргайки болтов-съемников и поворотом последних по часовой стрелке выпрессовать полуось.<br>2. Отвернуть контргайку, снять замочную шайбу, отвернуть на пол-оборота регулировочную гайку и проверить легкость вращения колеса;<br>3. Завернуть регулировочную гайку до тугого враще-<br>ния колеса и отвернуть обратно на 1/2—1/3 обор<br>свободного вращения колеса. Заложит<br>смазку.<br>4. Поставив замочную шай<br>вывернуть болты-съе<br>ступали за плос<br>контргай<br>пр ле- | 8 | 4 |
| 02.10. 2025 | ления колесного<br>дефекты, восстановление<br><br>кты рулевого управления колесных<br>тр. износы втулок и ролика вала сошки, червяка, подшипников и мест их посадки, резьбовых отверстий картера, деталей шаровых соединений рулевых тяг; погнутость тяг; ослабление крепления рулевого колеса на валу; трещины и изломы на фланце крепления картера рулевого механизма; износ деталей гидроусилителя и масляного насоса.<br>В результате износа деталей нарушается его регулировка, затрудняется управление и теряется устойчивость на ходу. Главная причина износа деталей — неправильная регулировка и несвоевременная или недоброкачественная смазка механизмов рулевого управления. | 7 | 4 |

| | | | |
|---|---|---|---|
| 03.10. 2025 | **Выполнил проверку общего состояния культиватора КПУ-2.5:**<br>Осмотрел защитных покрытий<br>Проверил целостности антикоррозионной обработки<br>Про контроль состояния консервационной смазки<br>Проверил наличия заглушек на открытых частях<br>**Проверил условий хранения:**<br>Оценил устойчивости на подставках<br>Про контроль расположения (расстояние от других машин не менее 0,7 м)<br>Проверил наличия противопожарных средств<br>Осмотрел защитной полосы вокруг площадки (ширина 3-4 м)<br>**Проверка комплектности:**<br>Инвентаризация снятых деталей<br>Проверка наличия всех защитных приспособлений<br>Контроль состояния чехлов<br>Проверка технического состояния:<br>Осмотр рабочих органов<br>Проверка состояния режущих кромок<br>Контроль состояния рамы и креплений<br>Оценка состояния ходовой части<br>**Проверка сохранности:**<br>Осмотр резиновых дета<br>Контроль состоя<br>Проверка<br>Оц | 7 | 4 |
| 06.10 2025 | на состояние лемехов,<br>рамы и других деталей. Следует<br>жности всех креплений плуга. Для<br>износа деталей можно использовать специальные инструменты, например штангенциркуль или микрометр.<br>При ремонте проводят отстукивание отвала, чтобы проверить, не ослабли ли заклепки, скрепляющие составные части детали и, при необходимости, заново обжать их на подставке. Пришедшие в полную негодность заклепки выбивают совсем и заменяют их на новые. Иногда при дефектации обнаруживается изгиб и скрученность вилки, которая соединяет ось диска со стойкой. Изогнутую деталь подвергают нагреву и выправке с помощью кувалды и гладилки. | 7 | 4 |
| 07.10. 2025 | **Очистку ротора центробежного масляного фильтра** производите в зависимости от применяемого масла: через 500 ч работы (при ТО № 2) при использовании масла М10Г и М8Г; через 125 ч работы (через одно ТО | 7 | 4 |

| | | | |
|---|---|---|---|
| | № 1) при использовании масла М10В и М8В.<br>Очистку ротора производите в следующей последовательности:<br>- отверните колпачковую гайку крепления колпака центробежного фильтра и снимите его;<br> 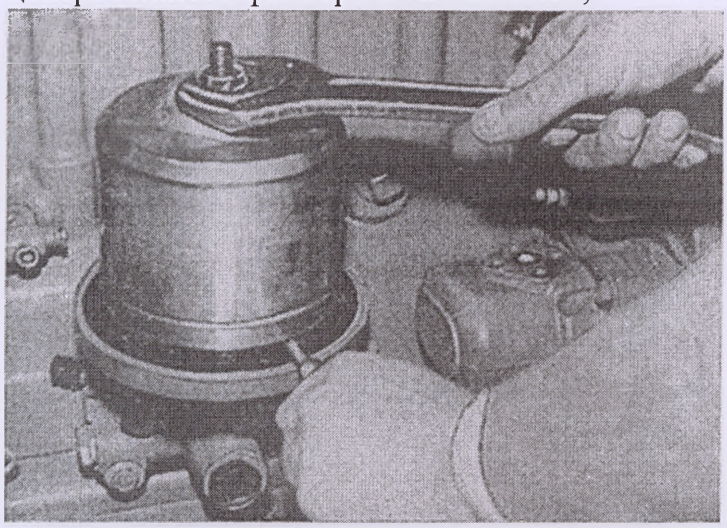 <br>между корпусом фильтра и днищем ротора (рис. 11) вставьте отвертку (стержень небольшого диаметра) и застопорите ротор от проворачивания; ключом 5 мм, вращая гайку крепления стакана ро стакан ротора;<br>- с помощью деревянного жений с внутренни ходимости оч сти ко раз- мажьте ди- льцо, гайку креп- небольшим усилием до на на ротор.<br>робежного масляного фильтра прове- едующим образом. После остановки двигателя в течение 30—60 с под колпаком фильтра должен быть слышен легкий шум от вращения ротора. | | |
| 08.10.<br>2025 | **Регулировка глубины вспашки плуга ПЛН-3-35.**<br>Чтобы установить плуг на заданную глубину, под заднее левое колесо трактора подкладывают брусок с косым срезом, толщина которого на 1,5–2,0 см меньше заданной глубины пахоты. Затем въезжают на брусок, опускают плуг и подкладывают под опорное колесо плуга брусок такой же толщины. Верхней центральной тягой и правым раскосом навески трактора выравнивают раму плуга так, чтобы лезвия лемехов были параллельны поверхности, а носки лемехов опирались на | 8 | 4 |

г) обкатайте трактор в течение 10—15 мин;

д) залейте в каждый цилиндр дизеля через отверстия форсунок 40—50 г дизельного масла и проверните на несколько оборотов коленчатый вал для смазки стенок цилиндров;

е) слейте охлаждающую жидкость из системы охлаждения и топливо из топливных баков;

ж) для консервации прецизионных деталей топливного насоса соедините подкачивающий насос с головкой насоса, минуя топливный фильтр, с насосом соедините бачок с обезвоженным дизельным или специальным консервационным маслом; отвернув продувочную пробку, заполните головку насоса маслом с помощью насоса ручной прокачки; заверните продувочную трубку и проверните кулачковый вал для заполнения маслом прецизионных деталей;

з) слейте конденсат из картера пускового двигателя (для трактора ЮМЗ-6АЛ), залейте через отверстие для свечи 40—50 г дизельного масла, после [illegible] проверните коленчатый вал на несколько [illegible]

и) открытые резьбовые соеди[illegible] навески, задний конец ВО[illegible] штока цилиндра и [illegible] синтетическим [illegible]

к) впус[illegible] по[illegible] [illegible]% ниже [illegible] и резиновых [illegible] следующих светоза- [illegible]есь алюминиевой пудры со [illegible]ым лаком или уайт-спиритом в со- [illegible] 1 :4 или 1 : 5, мелоказеиновая смесь, [illegible] от массы: 75 — мел, 20 — казеиновый клей, 4,5 — гашеная известь, 0,25 — кальцинированная сода, 0,25 — фенол.

9. Работы, связанные с подготовкой тракторов к хранению, должны выполнять специализированные звенья или механизаторы под руководством лица, ответственного за хранение (бригадира тракторной бригады, механика или мастера-наладчика, заведующего машинным двором). Механизаторы сдают, а ответственное лицо принимает тракторы, подготовленные к хранению.

10. Постановка тракторов на хранение и снятие с хранения должны оформляться приемо-сдаточными актами. Допускается вместо приемо-сдаточных актов отмечать сдачу в специальном журнале, указав тех-

| | | | |
|---|---|---|---|
| | нее. Каждое изменение длины раскоса должно сопровождаться регулировкой правого кронштейна ограничительных цепей. | | |
| 09.10. 2025 | **Постановка трактора на хранение**<br>1. Каждый трактор перед хранением должен пройти очередное техническое обслуживание. Все детали и узлы тщательно очистите от пыли и грязи, смажьте согласно таблице смазывания. Поврежденную окраску следует восстановить путем нанесения лакокрасочного покрытия или защитного смазочного материала.<br>2. Агрегаты, узлы и детали, требующие складских условий хранения (ремень вентилятора, генератор, стартер, фары с лампочками, свечу и магнето пускового двигателя, аккумуляторные батареи, шланги, сцепки), снимите с трактора и с ярлыком, указывающим номер трактора, сдайте на склад. Гайки и болты, крепящие снимаемые узлы и агрегаты, установите на свои места.<br>3. Установите подставки под швеллеры полура[illegible] и рукава конечных передач для разгрузки [illegible] ческих шин. Между шинами и оп[illegible] стью должен быть просвет 8[illegible]<br>4 Во избежание поп[illegible] во внутренние [illegible] магнето [illegible] [illegible]слейте воду из [illegible] [illegible]ремня вентилятора.<br>[illegible]ы кабины закройте, опломбируйте. [illegible] и приспособления, прилагаемые к [illegible]кторам, сдайте на склад.<br>8. При подготовке тракторов к длительному хранению кроме указанного выше выполните следующее:<br>а) очистите от накипи и промойте систему охлаждения;<br>б) смажьте все узлы трактора (согласно таблице смазывания) синтетическим солидолом;<br>в) слейте масло и залейте свежее (с добавлением 10% присадки АКОР-1 по ГОСТ 15171—78 к требуемому количеству масла) до контрольного уровня в картер дизеля, поддон воздухоочистителя, корпус коробки передач и заднего моста, масляный бак гидросистемы, корпуса топливного насоса и регулятора,, картер механизма передачи пускового двигателя; | 7 | 4 |

| | | | |
|---|---|---|---|
| | ническое состояние и комплектность тракторов.<br>11. Ответственность за подготовку и хранение тракторов возлагается иа руководителей хозяйства и предприятий, а в подразделениях хозяйств — на лиц, назначенных приказом руководителя<br>12. При постановке трактора на хранение и при снятии с хранения должны соблюдаться правила техники безопасности. | | |
| 10.10. 2025 | Снятие изношенного и установка восстановленного лемеха плуга ПЛН-3-35.<br>**Перестановка шин**<br>В зависимости от дорожных условий, нагрузки, жёсткости подвески. Неодинакового давления воздуха в шинах, углов установки колёс и т.п. шины изнашиваются неравномерно<br>Обычно шины ведущих колес изнашиваются быстрее, чем ведомых.<br>Для равномерного износа всех шин после пробега 3000— 6000 км производят их перестановку вместе с колесами в последовательности, указанной на рису<br>  | 7 | 4 |
| | **щение материалов практики** | | |
| | **Итого** | 72 | |



Руководитель практики от колледжа
Преподаватель ГАПОУ
«Камышинский политехнический колледж» _____ Р.А, Ромадин
(должность) (подпись) (Ф.И.О.)

Руководитель практики от профильной организации
Директор
СГБУ ВО «Камышинское лесничество» _____ Р.А, Ромадин
(должность) (подпись) (Ф.И.О.)

«____» _____20___г.

М.П.

# ХАРАКТЕРИСТИКА

на обучающегося ГАПОУ «Камышинский политехнический колледж»

***Амбариумян Семёна Романовича***

Группа М-401

Специальность : **35.02.16 Эксплуатация и ремонт сельскохозяйственной техники и оборудования**

За время прохождения производственной практики по профилю специальности по **ПМ.03 Техническое обслуживание и ремонт сельскохозяйственной техники**

с «29» сентября 2025 года по «11» октября 2025 года

на предприятии Специализированное государственное бюджетное учреждение Волгоградской области «Камышинское лесничество»

обучающийся выполнял работы по проведению технического обслуживания, диагностирования неисправностей сельскохозяйственных машин и механизмов, ремонта отдельных деталей и узлов машин и механизмов, принимал участие в сдаче машин на хранение, приемке их после хранения

Обучающийся зарекомендовал себя следующим образом:

**уровень освоения профессиональных компетенций** *теоретически подготовлен, знания применяет на практике, знает нормативную и техническую документацию по техническому обслуживанию и ремонту сельскохозяйственной [illegible] ет определять техническое состояние сельскохозяйственной техники [illegible] ичие внешних повреждений, диагностировать неисправность и [illegible] ять причины неисправностей. Имеет практический о[illegible] крепении, проверке и регулировке деталей и уз[illegible] и заправке технических жидкостей в соо[illegible] накомился с оформлением заяв[illegible] технического обслуживания се[illegible] ментов о проведении техническо[illegible] техники*

***уров[illegible]*** *понимает сущность и значимость се[illegible] ть собственную деятельность, выбирать ти[illegible] рофессиональных задач. Все порученные задания вып[illegible] аккуратно, добросовестно. Обучающийся способен испо[illegible] различных источников для успешного поиска решения в неста[illegible] ко-ориентированных ситуациях. Обучающийся способен понимать освоен[illegible] мацию.*

***трудов[illegible] дисциплина и соблюдение техники безопасности*** *знает и соблюдает правила охраны труда и техники безопасности, правила внутреннего распорядка предприятия, требования гигиены и санитарии. Нарушений дисциплины не допускал. Пунктуален. Не конфликтен, тактичен, вежлив и приятен в общении, легко адаптировался в трудовом коллективе. Вредных привычек не проявлял.*

**Выводы и предложения,** *общие и профессиональные компетенции по профилю специальности освоены в полном объёме.*

**Рекомендуемая оценка по итогам практики** *«Хорошо»*

*« » 2025 год*

Директор

СГБУ ВО «Камышинское лесничество» Р.А. Ромадин

М.П.

Приложения

Информация о практике
в период «29» сентября 2025г. по «11» октября 2025г.
по специальности: **35.02.16 Эксплуатация и ремонт сельскохозяйственной техники и оборудования;**

Обучающегося: Амбарцумян Семёна Романовича, Группа М-401

| № графы | Наименование графы и ее содержание |
|---|---|
| а) | **Виды деятельности в рамках практической подготовки:**<br>*ВД 3. Техническое обслуживание и ремонт сельскохозяйственной техники* |
| б) | **Использование средства обучения и воспитания**, вклю оборудование, программное обеспечение, технологии и другое чии):<br>1.Комплект оборудования диагностической 05-ГОСНИТИ.<br>2.Контрольно-измерительный п<br>3.Приспособление к приб<br>4.Приспособление |
| в) | **Место прох**<br>Спец учреждение Волгоград-<br>86 В<br>ВО «Камышинское лесничество» :<br>Р оман Алексеевич |

# ХАРАКТЕРИСТИКА

на обучающегося ГАПОУ «Камышинский политехнический колледж»

***Амбарцумян Семёна Романовича***

Группа М-401

Специальность : **35.02.16 Эксплуатация и ремонт сельскохозяйственной техники и оборудования**

За время прохождения производственной практики по профилю специальности по **ПМ.03 Техническое обслуживание и ремонт сельскохозяйственной техники**

с «29» сентября 2025 года по «11» октября 2025 года

на предприятии Специализированное государственное бюджетное учреждение Волгоградской области «Камышинское лесничество»

обучающийся выполнял работы по проведению технического обслуживания, диагностирования неисправностей сельскохозяйственных машин и механизмов, ремонта отдельных деталей и узлов машин и механизмов, принимал участие в сдаче машин на хранение, приемке их после хранения

Обучающийся зарекомендовал себя следующим образом:

**уровень освоения профессиональных компетенций** *теоретически подготовлен, знания применяет на практике, знает нормативную и техническую документацию по техническому обслуживанию и ремонту сельскохозяйственной техники, умеет определять техническое состояние сельскохозяйственной техники, устанавливать наличие внешних повреждений, диагностировать неисправность и износ деталей и узлов и выявлять причины неисправностей. Имеет практический опыт в осмотре, очистке, смазке, креплении, проверке и регулировке деталей и узлов сельскохозяйственной техники, замене и заправке технических жидкостей в соответствии с эксплуатационными документами. Ознакомился с оформлением заявок на материально-техническое обеспечение технического обслуживания сельскохозяйственной техники, с оформлением документов о проведении технического обслуживания и ремонта сельскохозяйственной техники*

***уровень освоения общих компетенций*** *Обучающийся понимает сущность и значимость своей профессии. Умеет правильно организовывать собственную деятельность, выбирать типовые методы и способы выполнения профессиональных задач. Все порученные задания выполнял своевременно, грамотно, аккуратно, добросовестно. Обучающийся способен использовать сведения из различных источников для успешного поиска решения в нестандартных практико-ориентированных ситуациях. Обучающийся способен понимать освоенную информацию.*

***трудовая дисциплина и соблюдение техники безопасности*** *знает и соблюдает правила охраны труда и техники безопасности, правила внутреннего распорядка предприятия, требования гигиены и санитарии. Нарушений дисциплины не допускал. Пунктуален. Не конфликтен, тактичен, вежлив и приятен в общении, легко адаптировался в трудовом коллективе. Вредных привычек не проявлял.*

**Выводы и предложения,** *общие и профессиональные компетенции по профилю специальности освоены в полном объёме.*

**Рекомендуемая оценка по итогам практики** *«Хорошо»*

*« » 2025 год*

Директор

СГБУ ВО «Камышинское лесничество» Р.А. Ромадин

М.П.

Приложения

Информация о практике
в период «29» сентября 2025г. по «11» октября 2025г.
по специальности: **35.02.16 Эксплуатация и ремонт сельскохозяйственной техники и оборудования;**

Обучающегося: Амбарцумян Семёна Романовича, Группа М-401

| № графы | Наименование графы и ее содержание |
|---|---|
| а) | **Виды деятельности в рамках практической подготовки:**<br>*ВД 3. Техническое обслуживание и ремонт сельскохозяйственной техники* |
| б) | **Использование средства обучения и воспитания**, включая оборудование, программное обеспечение, технологии и другое (при наличии):<br>1.Комплект оборудования диагностической установки КИ-13905-ГОСНИТИ.<br>2.Контрольно-измерительный прибор КИ-5472-ГОСНИТИ.<br>3.Приспособление к прибору КИ-562.<br>4.Приспособление КИ-8938-ГОСНИТИ. |
| в) | **Место прохождения практической подготовки**:<br>Специализированное государственное бюджетное учреждение Волгоградской области «Камышинское лесничество»<br>403889, Волгоградская обл.<br>г. Камышин, ул. Гагарина, дом 86 В<br>ИНН 3410060432<br>Директор СГБУ ВО «Камышинское лесничество» :<br>Ромадин Роман Алексеевич |

**Индивидуальное задание**

**1) Ремонт лемехов.**

Основным видом неисправности лемехов является износ лицевой стороны, носка и лезвия. Лемех нагревают в кузнечном горне или печи до температуры 950—1000°С (светло-оранжевый цвет), затем вручную ударами кувалды или пневматическим молотом оттягивают носок и лезвие до нормальных размеров. Размеры и форму оттянутого лемеха проверяют шаблоном.

Оттянутый лемех с лицевой (рабочей) стороны напильником или на наждачном точиле затачивают под углом 25—35° до толщины лезвия не более 1 мм при ширине фаски 5—7 мм.

Лемех проходит закалку и последующий отпуск — перед закалкой лемех нагревают вдоль лезвия на 2/3 шири ны до температуры 780—820°С (светло-вишневый цвет), затем быстро охлаждают в соленой воде с температурой 30—40е, в течение 5—6 сек. Отпуск производят при температуре 320—350°С (сер[illegible] вет побежалости) с последующим охлаждением на воздухе.

Твердость лемеха можно проверить напильником [illegible] ользить по лезвию лемеха, не оставляя следов, или тве[illegible] —600 НВ.

В целях повышения срока служб[illegible] вердый сплав. После наплавки лезви[illegible] затем затачивают с лицевой ст[illegible] мм на прямолинейной части [illegible]

**2) Сбо[illegible]**

I[illegible] в тех узлах машин, где необходимо обес[illegible] дной из сопряженных деталей.

По[illegible] разъемными в виде вкладышей и неразъемными в виде втулок. [illegible] одшипники скольжения бывают двух видов: с толстостенными и тонкос[illegible]ыми вкладышами. Толстостенные вкладыши имеют толщину тела вкладыша и слоя антифрикционного материала свыше 3 мм. Тонкостенные взаимозаменяемые вкладыши, общая толщина которых вместе с антифрикционным слоем менее 3 мм. Толщина антифрикционного слоя колеблется в пределах 0,15—1,5 мм.

Тело вкладыша изготавливается обычно из стали, внутренняя поверхность вкладышей покрывается антифрикционным материалом.

В качестве антифрикционного материала для вкладышей применяются: баббиты, бронзы, металлокерамика, полимеры, а также антифрикционные стали и чугуны.

***Сборка неразъемных подшипников*** производится путем запрессовки их в корпус, посадка в корпус, выполняется с гарантированным натягом по 2, 2а и За классу точности.

Запрессовка втулки в корпус производится в холодном состоянии ударами молотка на прессах, создавая в зависимости от размера втулки необходимые осевые усилия.

Во избежание перекосов, задиров и неравномерной деформации при запрессовке втулки должны быть строго центрированы относительно посадочного отверстия в корпусе. Это достигается применением специальных приспособлений, оправок, направляющих колец.

На рис.2а показана запрессовка втулок с помощью оправки. Втулку 1 надевают отверстием на шлифованную цилиндрическую часть оправки 2, которая центрируется в корпусе 3. При опускании штока пресса оправка 2 переме-щается вместе со втулкой, запрессовывает ее в отверстие корпуса. Посадка втулки при помощи направляющего кольца, которое направляет втулку и предотв[illegible]ет ее перекос, показана на рис. 2б.

Для лучшего направления втулки в посадочное [illegible] женных поверхностях должны быть предусмотрены ф[illegible] небольшие пояски с гарантированным зазором.

Посадка втулки-подшипни[illegible] ществляться с помощью нагрева к[illegible] углекислотой или жидким азотом [illegible] при посадке тонкостенных втулок в[illegible]

По[illegible]ити уменьшение ее внутреннего диаметра, поэтому отверстие подвергается тонкому растачиванию, развертыванию, калиброванию уплотняющими оправками или шариками, а также раскатками.

Калибрование следует производить последовательно двумя-тремя пуансонами, в этих случаях обеспечивается высокая точность и чистота поверхности (7—10-й класс) одновременно происходит упрочнение (наклеп) внутреннего поверхностного

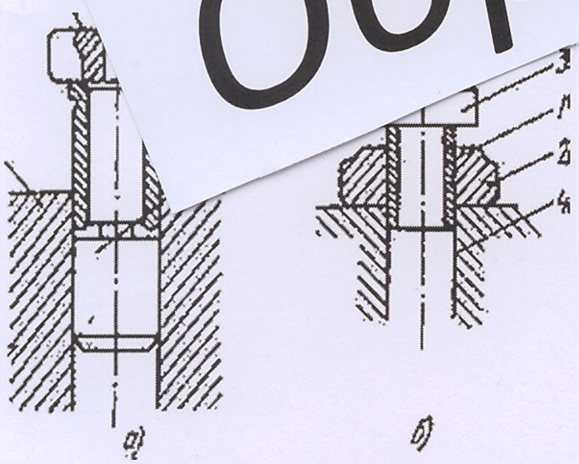


Рис. 2. Запрессовка втулок в корпус подшипника:
а) 1 — втулка; 2 — оправка; 3 — корпус; 4 –шток пресса;
б) 1 – втулка; 2 – направляющее кольцо; 3 – накладка; 4 – корпус

слоя, способствуя тем самым увеличению срока службы втулок

При калибровании бронзовых втулок необходимо при-менять смазку (машинное масло), предохраняющую от возможного задира поверхности.

Калибрование и раскатку не рекомендуется применять для металлокерамических втулок, так как при этих способах обработки закрываются поры этого материала.

Втулки из полимера могут также растачиваться или развертываться, при этом не должно сниматься больших стружек. Соосно расположенные втулки после запрессовки растачиваются или развертываются удлиненной разверткой. Для получения точного положения оси втулок растачивание следует выполнять с использованием кондуктора.

После запрессовки и обработки у втулок проверяются поверхности внутреннего диаметра, правильность формы этих поверхностей, а также соосность. Проверка плотности посадки втулок обеспечивается предварительным контролем сопряженных деталей или по силе запрессовки в процессе сборки.

***Сборка разъемных подшипников***. Толстостенные вк[illegible]азъемного подшипника скольжения характеризуются отношение[illegible]

$$K = \frac{S}{[illegible]}$$

где S — толщина стенки [illegible]иметр вкладыша.

Вкладыш[illegible] с небольшим натягом 20—60 м[illegible]от их от смещения буртами и установ[illegible]

В[illegible]ны равномерно прилегать своей наружной поверхности[illegible]незда по всей площади контакта, это обеспечивает нормальну[illegible]одшипника. При плохом прилегании работа подшипника ухудшается, [illegible]рушаются условия теплоотдачи от вкладыша к корпусу. Поэтому вкладыши подшипников должны быть тщательно подобраны к гнездам корпуса и крышки.

Крышки подшипников должны надеваться на шпильки легко без качки лучше под легким ударом деревянного молотка. При сборке подшипников необходимо обеспечить плотное прилегание стыков крышек С корпусом и стыком вкладышей без зазоров. Если вкладыши не взаимозаменяемы, то в этом случае при сборке узлов с вкладышами приходится выполнять ряд пригоночных работ. К ним относятся растачивание и калибрование или шабрение.

Шабрение производится следующим образом: сначала пришабривают поверхность нижнего вкладыша, добиваясь равномерного распределения пятен контакта

на дуге 120° (количество пятен на площади 25×25 мм обычно составляет 9-12). Затем пришабривают верхний вкладыш. Для этой цели подшипники собирают, ставят, прокладки и затягивают гайки крышек динамометрическим ключом. Затянутый в подшипниках вал проворачивают на два-три оборота, потом снимают крышки подшипников, сшабривают отпечатки на поверхности. Так повторяют до получения удовлетворительного распределения точек контакта.

После окончания пригонки подшипников вал и вкладыш промывают, прочищают отверстия для подвода смазки, обдувают сжатым воздухом, смазывают маслом и укладывают вал на место, затягивают гайки и шплинтуют их. Затяжку гаек следует производить попарно от средних подшипников к крайним динамометрическим ключом. Если вал вращается туго, то последовательным ослаблением крепящих крышек гаек определяют какой подшипник затрудняет вращение вала и вводят в него дополнительную регулировочную прокладку.

Регулирование зазора путем ослабления затяжки гаек не допускается.

Величина радиального масляного зазора проверяется кали[illegible]ванными латунными пластинками, для этого пластинку помещают меж[illegible]вала и верхним вкладышем, после чего проворачивают вал. Толщ[illegible]жна соответствовать предельному значению зазора, нес[illegible] регулируют набором прокладок. Толщину набо[illegible]м компенсации зазора при последующ[illegible]в комплект включают прокладки [illegible]м. Осевые зазоры проверяют щуп[illegible]щениях вала.

В со[illegible]ли широкое применение тонкостен[illegible]ши характеризуются отношением (К= 0,025[illegible]биметаллической ленты.

Толщ[illegible]м. Толщина заливки антифрикционным сплавом от 0,4 до 0,9 м[illegible] от смещения фиксируются отштампованными в их теле выступами, [illegible]щими в соответствующие выемки в корпусе-постели подшипника.

Тонкостенные вкладыши взаимозаменяемы, маркированы, т. е. на них указан номер вкладыша и его размер.

Тонкостенные вкладыши, зажатые в гнездо, копируют их форму, поэтому посадочные гнезда, как правило, обрабатываются по 1-му классу точности. Конусность и овальность должны быть не больше 0,01÷0,015 мм на 100 мм диаметра. Вкладыши по гнезду не пригоняются, а подбираются по краске в специальном приспособлении под стандартной нагрузкой. При этом средняя часть вкладыша должна быть окрашена не менее чем на 90%, а остальные не менее чем на 75—85%.

Особенностью сборки тонкостенных вкладышей является создание необходимого натяга при их посадке в гнездо. В этом случае после постановки вкладыша на место края его должны выступать над плоскостью стыка на величину 0,054÷0,1 мм.

Выступающие края создают при затяжек гаек прессовую посадку вкладыша. В этом случае контроль высоты тонкостенного вкладыша приобретает особое значение. Недостаточная высота не обеспечивает натяга и плотного прилегания вкладыша к поверхности, ухудшает теплоотдачу, снижает долговечность. Большая высота вкладыша приводит при затяжке гаек к деформации выступающих краев.

Контроль высоты тонкостенных вкладышей производится в специальном приспособлении . Измеряемый вкладыш устанавливается в эталонное гнездо, один конец вкладыша упирается в планку, а другой прижимается прижимом с силой, равной по величине силе, возникающей при затяжке гаек подшипника; измерение производится индикатором , установленным на корпусе приспособления, индикатор настраивается по эталону.

**3) Назначение и конструктивное устройство льноуборочных машин, ремонт деталей льноуборочных машин**

***Навесная теребилка льна ТЛН-1,5А*** предназначена для теребления льна-долгунца с расстилом его в ленту. Машина оборудована пятью делит[illegible] плавающего типа. Прутками делителей полоски стеблей постепенн[illegible] направляются к месту зажима, где стебли зажимаются между [illegible] и шкивами с обрезиненным ободком. Теребильный [illegible] части и двух трапецеидальных резиновых в[illegible] тые стебли транспортируются шки[illegible] теребленный слой стеблей трансп[illegible] накладываются невытеребленн[illegible] поддерживают вытеребленные стеб[illegible] ся 3 раза. Вытеребленный лен затем пос[illegible], отсюда вытеребленная лента льна выводится из[illegible] поверхность почвы

***Ремон[illegible] уборочных машин***

К ра[illegible] ганам льноуборочных машин относятся: теребильный, очесывающий и снопов[illegible]вязальный аппараты.

У теребильного аппарата наиболее часто деформируются детали секции, изнашиваются рамки и чистики.

Деформированные делители секции правят. Изношенные рамки и чистики заменяют.

После ремонта все секции и носки делителей должны лежать в одной плоскости и на одинаковом расстоянии один от другого. Радиальное и осевое биение шкивов и роликов не должно превышать 1 мм.

У очесывающего аппарата изгибаются, изнашиваются и ломаются зубья. Изогнутые зубья правят. Концы зубьев заостряют до радиуса 0,5 мм.

В отремонтированном очесывающем аппарате зубья должны быть параллельны и иметь одинаковую высоту.

У битера деформируются и изнашиваются зубчатые угольники и лопасти. Деформированные угольники правят. Изношенные зубья заменяют.

Новые лопасти изготавливают из двухслойного прорезиненного хлопчатобумажного ремня с резиновой накладкой.

Изношенные детали сноповязального аппарата заменяют новыми.